10,4'' ВСТРАИВАЕМЫЙ ПРОМЫШЛЕННЫЙ ПРОЕКЦИОННО-ЕМКОСТНЫЙ СЕНСОРНЫЙ МОНИТОР OPEN FRAME, ДО 10 КАСАНИЙ, KT-СЕРИЯ

TouchGames
ОБОРУДОВАНИЕ АВТОМАТИЗАЦИИ

- Монитор встраивается в оборудование изнутри.
- Антивандальный экран.
- Мультитач до 10 касаний
- Металлический корпус
- Внешний блок питания.
- Может работать на улице.
- Для настенного монтажа
- Можно использовать как настольный

ООО «ТАЧГЕЙМ»
454091, Г. ЧЕЛЯБИНСК
УЛ. ЦВИЛЛИНГА, Д. 25 К 1, ОФ. 308
+7 (800) 333 24 62
+7 (495) 287 08 57
+7 (351) 264 09 97
SALES@TOUCHGAMES.RU
WWW.TOUCHGAMES.RU

ТЕХНИЧЕСКИЕ ХАРАКТЕРИСТИКИ АРТ. TGM104RPE *

ОБЩЕЕ

Модель	TGM104RPE
Тип монитора	встраиваемый Open Frame (изнутри)
Серия	KT-серия
Корпус монитора	металлический
Тип защиты	металлический корпус, антивандальное стекло, передняя рабочая...

ОСНОВНЫЕ ХАРАКТЕРИСТИКИ

Размер (диагональ)	10,4"
Соотношение сторон	4:3
Активная область (Ш×В)	212×159 мм
Ширина монитора	257 мм
Высота монитора	199 мм
Глубина монитора	45,5 мм

ДИСПЛЕЙ

Тип матрицы	активная матрица TFT-LED
Разрешение дисплея	800×600
Количество цветов	16,7 млн.
Яркость	300 кд/м²
Угол обзора горизонтальный	влево 75° / вправо 75°
Угол обзора вертикальный	вверх 50°/ вниз 60°
Коэффициент контрастности (тип.)	500:1
Частота развёртки	30...80 КГц / 60...75 Гц

СЕНСОРНАЯ ТЕХНОЛОГИЯ

Сенсорная технология	проекционно-ёмкостная
Количество поддерживаемых касаний	до 10 касаний
Объект отклика	рука, специальный стилус для проекционно-емкостных экранов
Время отклика	≤25 мс
Сила нажатия	
Твёрдость стекла	6H
Толщина сенсорного стекла	3,8 мм

ИНТЕРФЕЙСЫ ПОДКЛЮЧЕНИЯ

Аналоговый видеовход	VGA
Цифровой видеовход	—
Сенсорный интерфейс	USB

ЭЛЕКТРОПИТАНИЕ

Источник питания	внешний блок питания
Входное напряжение	220...240 В (AC), 50...60 Гц
Выходное напряжение (блок питания)	12 В, 4 А
Потребляемая мощность	Макс. 12 Вт

УСЛОВИЯ ЭКСПЛУАТАЦИИ

Рабочая температура	0...+50 °C
Рабочая влажность	20...80%
Температура хранения	-20...+60 °C
Влажность хранения	10...90%

ПРОЧЕЕ

OSD управление	Яркость, Контрастность, Цветовая температура, Энергосбережени...
Кнопки	AUTO, +, MENU, -,POWER (расположены на задней панели)
Крепления	монтажные резьбовые отверстия (применять для монтажа винты с ...
Масса нетто	2,5 кг
Отверстия под крепление VESA	75 мм (применять для монтажа винты с хвостовиком не более 4 мм)
Комплектность	монитор, блок питания, кабель питания, кабель VGA, кабель HDM...
Совместимость с ОС	Windows 7 Premium и выше, Linux с ядром 3,0 и выше

* ВОЗМОЖНЫ НЕКОТОРЫЕ ЗАВОДСКИЕ УЛУЧШЕНИЯ

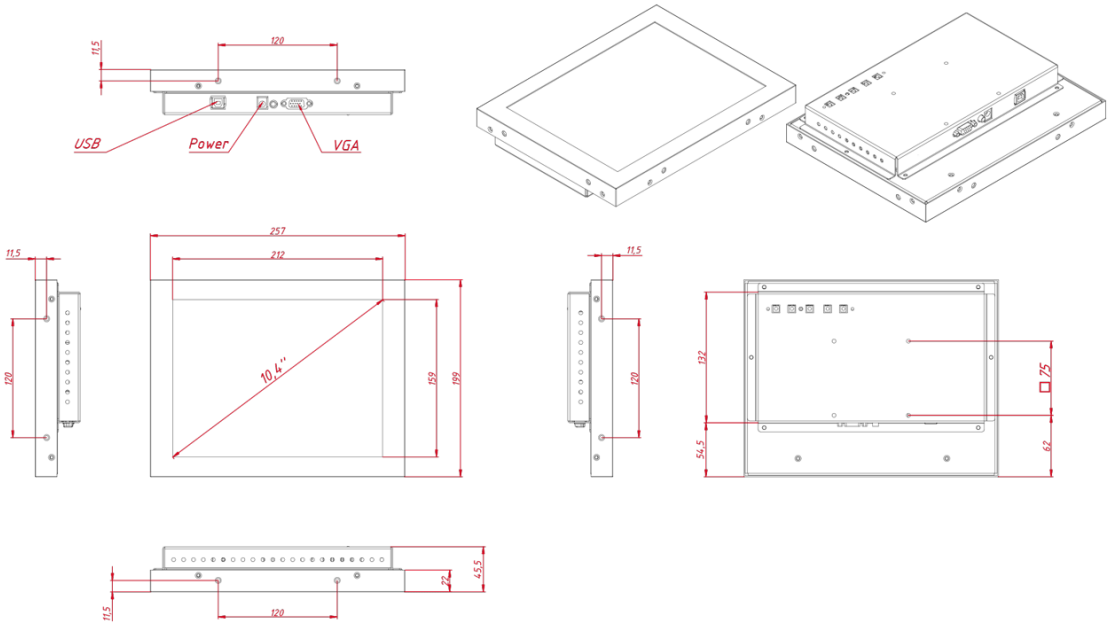

ДАТА МОДИФИКАЦИИ: 25.06.2025