# 10,4'' ВСТРАИВАЕМЫЙ ПРОМЫШЛЕННЫЙ РЕЗИСТИВНЫЙ СЕНСОРНЫЙ МОНИТОР OPEN FRAME, СТЕКЛО 1,4 ММ, KT-СЕРИЯ

TouchGames
ОБОРУДОВАНИЕ АВТОМАТИЗАЦИИ

ООО «ТАЧГЕЙМ»
454091, Г. ЧЕЛЯБИНСК
УЛ. ЦВИЛЛИНГА, Д. 25 К 1, ОФ. 308
+7 (800) 333 24 62
+7 (495) 287 08 57
+7 (351) 264 09 97
SALES@TOUCHGAMES.RU
WWW.TOUCHGAMES.RU

# ТЕХНИЧЕСКИЕ ХАРАКТЕРИСТИКИ АРТ. TG10401W4RR *

## ОБЩЕЕ

| | |
|---|---|
| Модель | TG10401W4RR |
| Тип монитора | встраиваемый Open Frame (изнутри) |
| Серия | KT-серия |
| Корпус монитора | металлический |
| Тип защиты | металлический корпус, передняя рабочая панель защищена от пыл... |

## ОСНОВНЫЕ ХАРАКТЕРИСТИКИ

| | |
|---|---|
| Размер (диагональ) | 10,4" |
| Соотношение сторон | 4:3 |
| Активная область (Ш×В) | 211,2×158,4 мм |
| Ширина монитора | 257 мм |
| Высота монитора | 199 мм |
| Глубина монитора | 45,5 мм |

## ДИСПЛЕЙ

| | |
|---|---|
| Тип матрицы | активная матрица TFT-LED |
| Разрешение дисплея | 800×600 |
| Количество цветов | 16,2 млн. |
| Яркость | 250 кд/м² |
| Угол обзора горизонтальный | влево 75° / вправо 75° |
| Угол обзора вертикальный | вверх 50°/ вниз 60° |
| Коэффициент контрастности (тип.) | 500:1 |
| Частота развёртки | 30...80 КГц / 60...75 Гц |

## СЕНСОРНАЯ ТЕХНОЛОГИЯ

| | |
|---|---|
| Сенсорная технология | резистивная |
| Количество поддерживаемых касаний | 1 касание |
| Объект отклика | любой предмет |
| Время отклика | ≤15 мс |
| Сила нажатия | 20...80 г |
| Твёрдость стекла | 3H |
| Толщина сенсорного стекла | 1,4 мм |

## ИНТЕРФЕЙСЫ ПОДКЛЮЧЕНИЯ

| | |
|---|---|
| Аналоговый видеовход | VGA |
| Цифровой видеовход | — |
| Сенсорный интерфейс | USB |

## ЭЛЕКТРОПИТАНИЕ

| | |
|---|---|
| Источник питания | внешний блок питания |
| Входное напряжение | 220...240 В (AC), 50...60 Гц |
| Выходное напряжение (блок питания) | 12 В, 4 А |
| Потребляемая мощность | Макс. 15,4 Вт |

## УСЛОВИЯ ЭКСПЛУАТАЦИИ

| | |
|---|---|
| Рабочая температура | -10...+50 °C |
| Рабочая влажность | 20...80% |
| Температура хранения | -20...+60 °C |
| Влажность хранения | 10...90% |

## ПРОЧЕЕ

| | |
|---|---|
| OSD управление | Яркость, Контрастность, Цветовая температура, Энергосбережени... |
| Кнопки | AUTO, +, MENU, -,POWER (расположены на задней панели) |
| Крепления | монтажные резьбовые отверстия (применять для монтажа винты с ... |
| Масса нетто | 4,1 кг |
| Отверстия под крепление VESA | 75 мм (применять для монтажа винты с хвостовиком не более 4 мм) |
| Комплектность | монитор, блок питания, кабель питания, кабель VGA, кабель USB |
| Совместимость с ОС | Windows, Linux (с ядром 3,0 и выше) |

* ВОЗМОЖНЫ НЕКОТОРЫЕ ЗАВОДСКИЕ УЛУЧШЕНИЯ

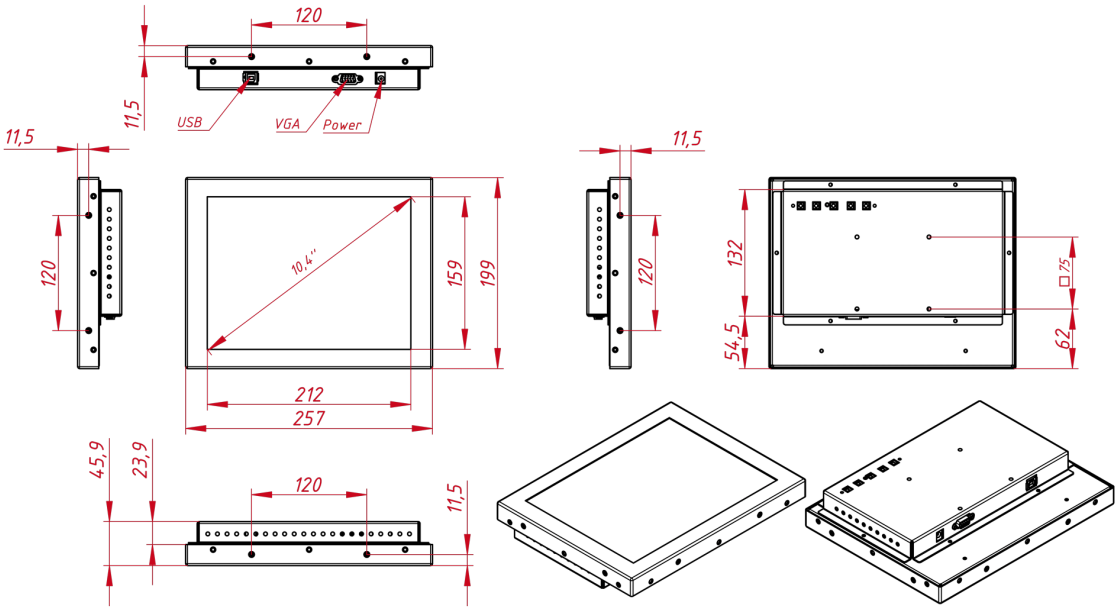


ДАТА МОДИФИКАЦИИ: 25.06.2025