12'' ВСТРАИВАЕМЫЙ ПРОМЫШЛЕННЫЙ ПРОЕКЦИОННО-ЁМКОСТНЫЙ СЕНСОРНЫЙ МОНИТОР OPEN FRAME, ДО 10 КАСАНИЙ, DVI, HDMI, KT-СЕРИЯ

TouchGames
ОБОРУДОВАНИЕ АВТОМАТИЗАЦИИ

ООО «ТАЧГЕЙМ»
454091, Г. ЧЕЛЯБИНСК
УЛ. ЦВИЛЛИНГА, Д. 25 К 1, ОФ. 308
+7 (800) 333 24 62
+7 (495) 287 08 57
+7 (351) 264 09 97
SALES@TOUCHGAMES.RU
WWW.TOUCHGAMES.RU

Базовая серия промышленных мониторов TouchGames с проекционно-ёмкостным сенсорным экраном для встраивания изнутри с помощью монтажных уголков.

Антивандальность

Сенсорный монитор TGM12RPE в широком диапазоне температур и в общественных местах. Подходит для эксплуатации на «грязных» производстваи на улице.

От повреждений сенсорный слой экрана защищен износостойким триплексным стеклом. Царапины и потёртости не влияют на работу многослойного экрана. Дисплей промышленного монитора выдерживает сильные удары. Если экран всё-таки удаётся разбить, стекло НЕ образует осколки и НЕ травмирует пользователей.

Металлический корпус защищает монитор TGM12RPE от ударов и вибраций. .

Удобство работы

ТЕХНИЧЕСКИЕ ХАРАКТЕРИСТИКИ АРТ. TGM12RPE *

ОБЩЕЕ

Модель	TGM12RPE
Тип монитора	встраиваемый Open Frame (изнутри)
Серия	KT-серия
Корпус монитора	металлический
Тип защиты	металлический корпус, антивандальное стекло, передняя рабочая...

ОСНОВНЫЕ ХАРАКТЕРИСТИКИ

Размер (диагональ)	12"
Соотношение сторон	4:3
Активная область (Ш×В)	247,6×186,5 мм
Ширина монитора	281 мм
Высота монитора	220 мм
Глубина монитора	45 мм

ДИСПЛЕЙ

Тип матрицы	активная матрица TFT-LED
Разрешение дисплея	1024×768
Количество цветов	16,2 млн.
Яркость	350 кд/м²
Угол обзора горизонтальный	влево 80° / вправо 80°
Угол обзора вертикальный	вверх 80°/ вниз 45°
Коэффициент контрастности (тип.)	700:1
Частота развёртки	30...80 КГц / 60...75 Гц

СЕНСОРНАЯ ТЕХНОЛОГИЯ

Сенсорная технология	проекционно-ёмкостная
Количество поддерживаемых касаний	до 10 касаний
Объект отклика	рука, специальный стилус для проекционно-емкостных экранов
Время отклика	≤10 мс
Сила нажатия	3...7 г
Твёрдость стекла	6H
Толщина сенсорного стекла	3,3 мм

ИНТЕРФЕЙСЫ ПОДКЛЮЧЕНИЯ

Аналоговый видеовход	VGA
Цифровой видеовход	DVI, HDMI
Сенсорный интерфейс	USB

ЭЛЕКТРОПИТАНИЕ

Источник питания	внешний блок питания
Входное напряжение	220...240 В (AC), 50...60 Гц
Выходное напряжение (блок питания)	12 В, 4 А
Потребляемая мощность	Макс. 8,1 Вт

УСЛОВИЯ ЭКСПЛУАТАЦИИ

Рабочая температура	0...+50 °C
Рабочая влажность	20...80%
Температура хранения	-20...+60 °C
Влажность хранения	10...90%

ПРОЧЕЕ

OSD управление	Яркость, Контрастность, Цветовая температура, Энергосбережени...
Кнопки	AUTO, +, MENU, -,POWER (расположены на задней панели)
Крепления	монтажные отверстия (применять для монтажа винты не более 4 мм)
Масса нетто	1,9 кг
Отверстия под крепление VESA	75 мм и 100 мм (применять для монтажа винты с хвостовиком не ...
Комплектность	монитор, блок питания, кабель питания, кабель VGA, кабель HDM...
Совместимость с ОС	Windows, Linux (с ядром 3,0 и выше)

* ВОЗМОЖНЫ НЕКОТОРЫЕ ЗАВОДСКИЕ УЛУЧШЕНИЯ

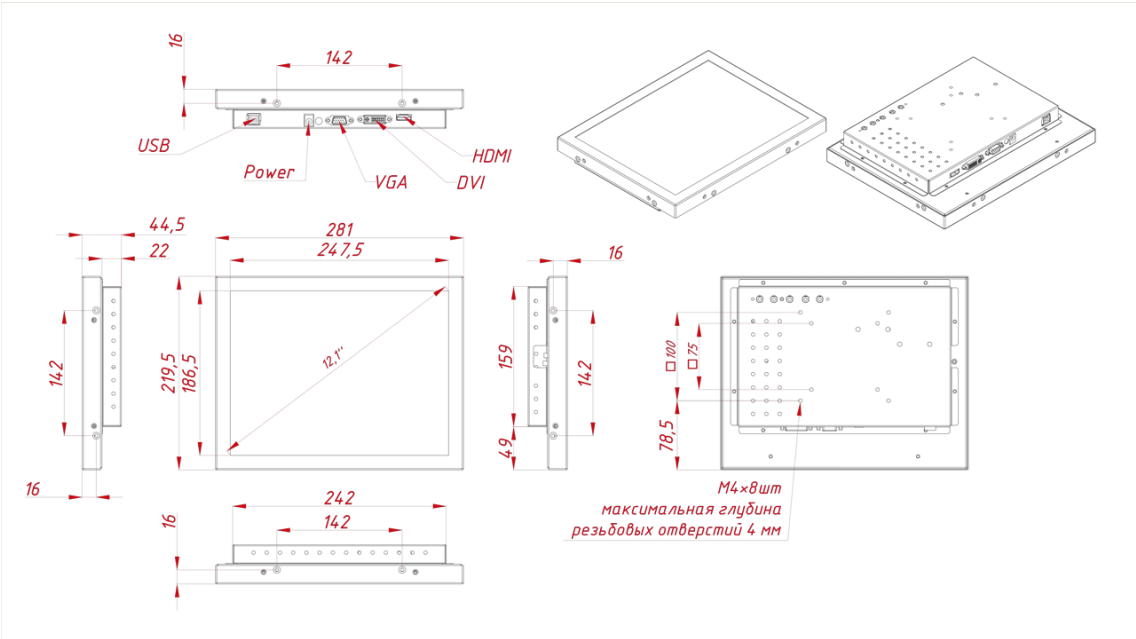

ДАТА МОДИФИКАЦИИ: 31.07.2025