TouchGames
ОБОРУДОВАНИЕ АВТОМАТИЗАЦИИ

АРТИКУЛ TG4L12R

ЦЕНА 75 727 RUB

* ЦЕНА АКТУАЛЬНА НА МОМЕНТ ФОРМИРОВАНИЯ ДОКУМЕНТА: 24.11.2026





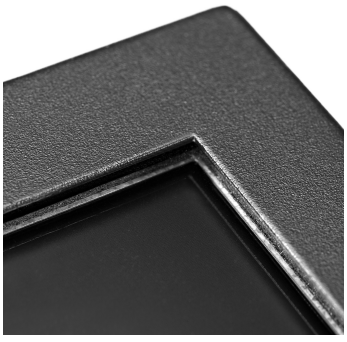



12’’ ВСТРАИВАЕМЫЙ ПРОМЫШЛЕННЫЙ АКУСТИЧЕСКИЙ СЕНСОРНЫЙ МОНИТОР OPEN FRAME, 1 КАСАНИЕ, DVI, HDMI, KT-СЕРИЯ

ОБЩЕЕ

Модель	TG4L12R
Тип монитора	встраиваемый Open Frame (изнутри)
Серия	KT-серия
Корпус монитора	металлический
Тип защиты	металлический корпус, антивандальное стекло, передня...

ОСНОВНЫЕ ХАРАКТЕРИСТИКИ

Размер (диагональ)	12"
Соотношение сторон	4:3
Активная область (Ш×В)	247,6×186,5 мм
Ширина монитора	281 мм
Высота монитора	220 мм
Глубина монитора	45 мм

ДИСПЛЕЙ

Тип матрицы	активная матрица TFT-LED
Разрешение дисплея	1024×768
Количество цветов	16,2 млн.
Яркость	350 кд/м²
Угол обзора горизонтальный	влево 75° / вправо 75°
Угол обзора вертикальный	вверх 80°/ вниз 45°
Коэффициент контрастности (...	500:1
Частота развёртки	30...80 КГц / 60...75 Гц

СЕНСОРНАЯ ТЕХНОЛОГИЯ

Сенсорная технология	акустическая (ПАВ)
Количество поддерживаемых к...	1 касание
Объект отклика	рука, рука в тонкой перчатке, специальный стилус для...
Время отклика	≤8 мс (при подключении через RS232 ≤16 мс)
Сила нажатия	
Твёрдость стекла	7H
Толщина сенсорного стекла	4 мм

ИНТЕРФЕЙСЫ ПОДКЛЮЧЕНИЯ

Аналоговый видеовход	VGA
Цифровой видеовход	DVI, HDMI
Сенсорный интерфейс	USB (опционально RS232)

ЭЛЕКТРОПИТАНИЕ

Источник питания	внешний блок питания
Входное напряжение	220...240 В (AC), 50...60 Гц
Выходное напряжение (блок п...	12 В, 4 А
Потребляемая мощность	Макс. 8,7 Вт

УСЛОВИЯ ЭКСПЛУАТАЦИИ

Рабочая температура	-10...+50 °C
Рабочая влажность	20...80%
Температура хранения	-20...+60 °C
Влажность хранения	10…90%

ПРОЧЕЕ

OSD управление	Яркость, Контрастность, Цветовая температура, Энерго...
Кнопки	AUTO, +, MENU, -,POWER (расположены на задней панели)
Крепления	монтажные резьбовые отверстия (применять для монтажа...
Масса нетто	2,5 кг
Отверстия под крепление VESA	75 мм и 100 мм (применять для монтажа винты с хвосто...
Совместимость с ОС	Windows, Linux (по запросу)

НЕВИДИМЫЕ ДЛЯ ФИЛЬТРА

Видеоразъемы	цифровой и аналоговый

ВОЗМОЖНЫ НЕКОТОРЫЕ ЗАВОДСКИЕ УЛУЧШЕНИЯ

TG4L12R

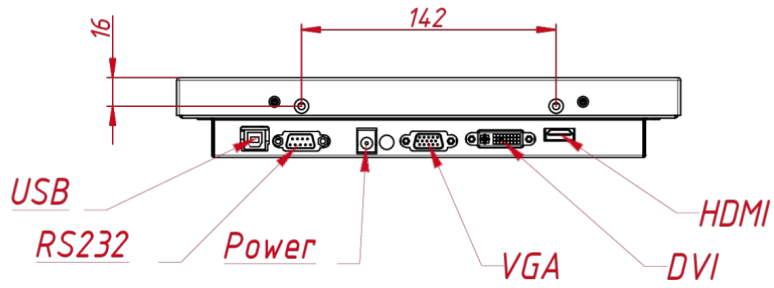

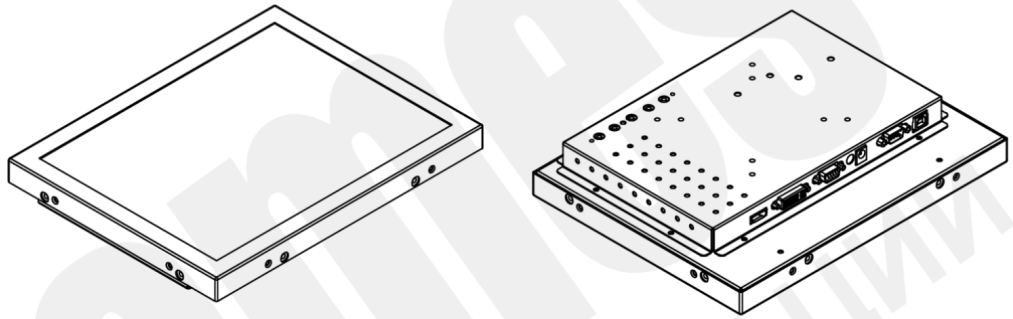

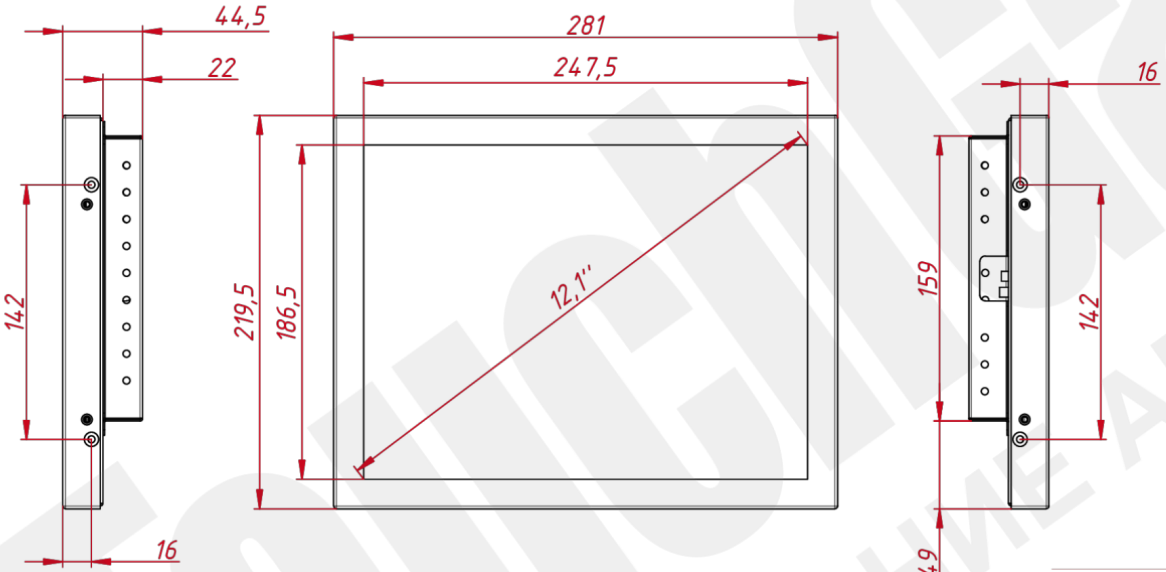

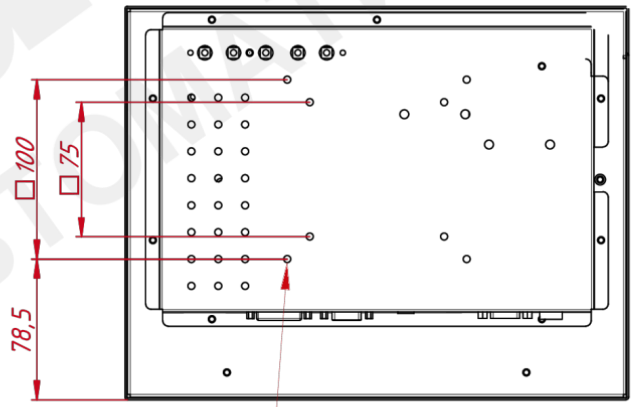

M4×8шт
максимальная глубина
резьбовых отверстий 4 мм

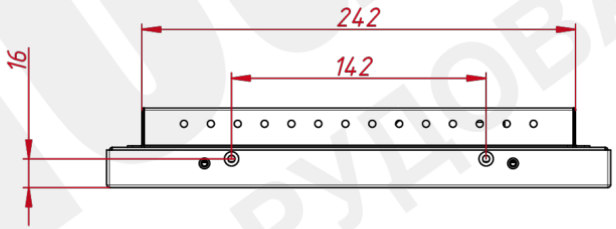

Изм.	Лист	№ докум.	Подп.	Дата
Разраб.		TouchGames		27.01.2021
Пров.				
Т. контр.				
Нач.отд.				
Н. контр.				
Утв.				

TG4L12R

Встраиваемый акустический монитор Open Frame, КТ-серия

монтажный чертёж

Лит.	Масса	Масштаб
	2,5	1:3
Лист	Листов 1	

TouchGames
ОБОРУДОВАНИЕ АВТОМАТИЗАЦИИ

Перв. примен.
Справ. №
Подп. и дата
Инв. № дубл.
Взам. инв. №
Подп. и дата
Инв. № подл.

Копировал
Формат А3