12'' ВСТРАИВАЕМЫЙ ПРОМЫШЛЕННЫЙ АКУСТИЧЕСКИЙ СЕНСОРНЫЙ МОНИТОР OPEN FRAME, 1 КАСАНИЕ, DVI, HDMI, KT-СЕРИЯ

TouchGames
ОБОРУДОВАНИЕ АВТОМАТИЗАЦИИ

Классический компактный монитор Open Frame с акустическим (ПАВ) экраном для пошагового управления в общественных местах.
Надёжный
Рабочая поверхность монитора не ржавеет и не окисляется, не вступает в реакцию с бытовыми химическими жидкостями.Подходит для монтажа на улице в составе защищенного оборудования.Разработан для установки в местах с большой проходимостью, рассчитан на тысячи прикосновений каждый день
Металлический корпус защищает монитор от ударов и вибраций.
Прочный
Промышленный монитор TG4L12R можно монтировать на улице в составе защищенного оборудования

ООО «ТАЧГЕЙМ»
454091, Г. ЧЕЛЯБИНСК
УЛ. ЦВИЛЛИНГА, Д. 25 К 1, ОФ. 308
+7 (800) 333 24 62
+7 (495) 287 08 57
+7 (351) 264 09 97
SALES@TOUCHGAMES.RU
WWW.TOUCHGAMES.RU

ТЕХНИЧЕСКИЕ ХАРАКТЕРИСТИКИ АРТ. TG4L12R *

ОБЩЕЕ

Модель	TG4L12R
Тип монитора	встраиваемый Open Frame (изнутри)
Серия	KT-серия
Корпус монитора	металлический
Тип защиты	металлический корпус, антивандальное стекло, передняя рабочая...

ОСНОВНЫЕ ХАРАКТЕРИСТИКИ

Размер (диагональ)	12"
Соотношение сторон	4:3
Активная область (Ш×В)	247,6×186,5 мм
Ширина монитора	281 мм
Высота монитора	220 мм
Глубина монитора	45 мм

ДИСПЛЕЙ

Тип матрицы	активная матрица TFT-LED
Разрешение дисплея	1024×768
Количество цветов	16,2 млн.
Яркость	350 кд/м²
Угол обзора горизонтальный	влево 75° / вправо 75°
Угол обзора вертикальный	вверх 80°/ вниз 45°
Коэффициент контрастности (тип.)	500:1
Частота развёртки	30...80 КГц / 60...75 Гц

СЕНСОРНАЯ ТЕХНОЛОГИЯ

Сенсорная технология	акустическая (ПАВ)
Количество поддерживаемых касаний	1 касание
Объект отклика	рука, рука в тонкой перчатке, специальный стилус для ПАВ экранов
Время отклика	≤8 мс (при подключении через RS232 ≤16 мс)
Сила нажатия	
Твёрдость стекла	7H
Толщина сенсорного стекла	4 мм

ИНТЕРФЕЙСЫ ПОДКЛЮЧЕНИЯ

Аналоговый видеовход	VGA
Цифровой видеовход	DVI, HDMI
Сенсорный интерфейс	USB (опционально RS232)

ЭЛЕКТРОПИТАНИЕ

Источник питания	внешний блок питания
Входное напряжение	220...240 В (AC), 50...60 Гц
Выходное напряжение (блок питания)	12 В, 4 А
Потребляемая мощность	Макс. 8,7 Вт

УСЛОВИЯ ЭКСПЛУАТАЦИИ

Рабочая температура	-10...+50 °C
Рабочая влажность	20...80%
Температура хранения	-20...+60 °C
Влажность хранения	10...90%

ПРОЧЕЕ

OSD управление	Яркость, Контрастность, Цветовая температура, Энергосбережени...
Кнопки	AUTO, +, MENU, -,POWER (расположены на задней панели)
Крепления	монтажные резьбовые отверстия (применять для монтажа винты с ...
Масса нетто	2,5 кг
Отверстия под крепление VESA	75 мм и 100 мм (применять для монтажа винты с хвостовиком не ...
Совместимость с ОС	Windows, Linux (по запросу)

НЕВИДИМЫЕ ДЛЯ ФИЛЬТРА

Видеоразъемы	цифровой и аналоговый
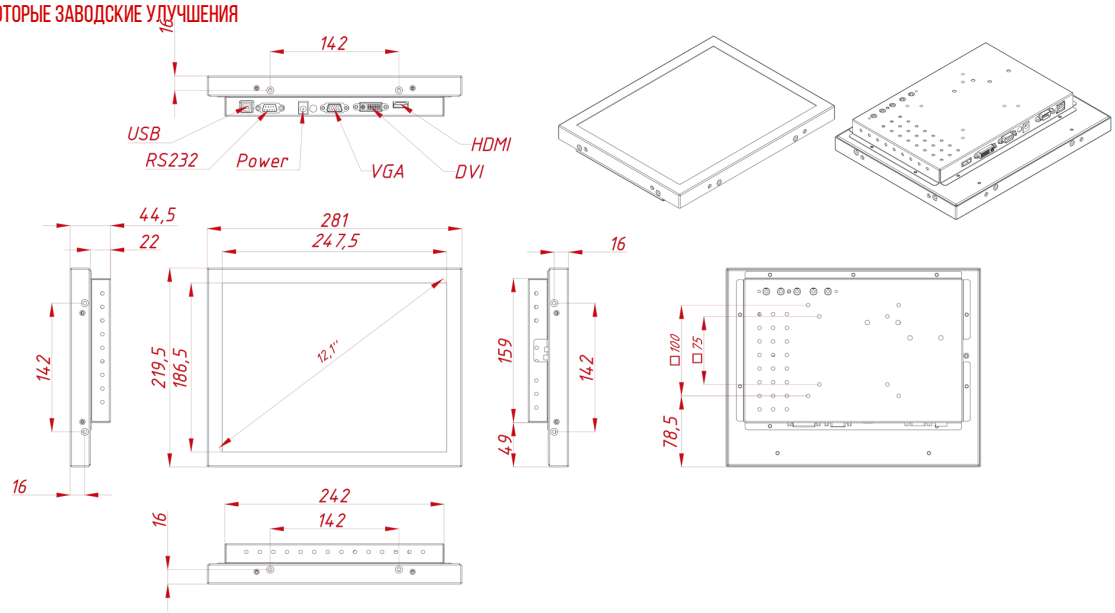
* ВОЗМОЖНЫ НЕКОТОРЫЕ ЗАВОДСКИЕ УЛУЧШЕНИЯ