TouchGames
ОБОРУДОВАНИЕ АВТОМАТИЗАЦИИ

АРТИКУЛ TG6L15RZ

ЦЕНА 56 000 RUB

* ЦЕНА АКТУАЛЬНА НА МОМЕНТ ФОРМИРОВАНИЯ ДОКУМЕНТА: 24.11.2026









# 15’’ ВСТРАИВАЕМЫЙ ПРОМЫШЛЕННЫЙ МОНИТОР EASY MOUNT E В ЗАЩИЩЕННОМ КОРПУСЕ, NT-СЕРИЯ

## ОБЩЕЕ

| | |
|---|---|
| Модель | TG6L15RZ |
| Тип монитора | встраиваемый Easy Mount (снаружи) |
| Серия | NT-серия |
| Корпус монитора | антивандальный металлический |
| Тип защиты | металлический корпус, антивандальное стекло, передня... |

## ОСНОВНЫЕ ХАРАКТЕРИСТИКИ

| | |
|---|---|
| Толщина антивандального стекла | 6 мм |
| Размер (диагональ) | 15" |
| Соотношение сторон | 4:3 |
| Активная область (Ш×В) | 304,1×228,1 мм |
| Ширина монитора | 467,5 мм |
| Высота монитора | 381,5 мм |
| Глубина монитора | 52 мм |

## ДИСПЛЕЙ

| | |
|---|---|
| Тип матрицы | активная матрица TFT-LED |
| Разрешение дисплея | 1024×768 |
| Количество цветов | 16,7 млн. |
| Яркость | 300 кд/м² |
| Угол обзора горизонтальный | влево 85° / вправо 85° |
| Угол обзора вертикальный | вверх 80°/ вниз 80° |
| Коэффициент контрастности (... | 1000:1 |
| Частота развёртки | 30...80 КГц / 60...75 Гц |

## ИНТЕРФЕЙСЫ ПОДКЛЮЧЕНИЯ

| | |
|---|---|
| Аналоговый видеовход | VGA |
| Цифровой видеовход | HDMI |

## ЭЛЕКТРОПИТАНИЕ

| | |
|---|---|
| Источник питания | внешний блок питания |
| Входное напряжение | 220...240 В (AC), 50...60 Гц |
| Выходное напряжение (блок п... | 12 В, 3 А |
| Потребляемая мощность | Макс. 16 Вт |

## УСЛОВИЯ ЭКСПЛУАТАЦИИ

| | |
|---|---|
| Рабочая температура | 0...+40 °C |
| Рабочая влажность | 20...80% |
| Температура хранения | -20...+60 °C |
| Влажность хранения | 0…90% |

## ПРОЧЕЕ

| | |
|---|---|
| OSD управление | Яркость, Контрастность, Цветовая температура, Энерго... |
| Кнопки | POWER (расположена на передней панели) |
| Крепления | металлические крепежные шпильки |
| Отверстия под крепление VESA | — |

## НЕВИДИМЫЕ ДЛЯ ФИЛЬТРА

| | |
|---|---|
| Видеоразъемы | цифровой и аналоговый |
| Настенный монтаж | нет |
| Сверхъяркий | нет |
| Сенсорный экран | нет |
| Широкоформатный | нет |

ВОЗМОЖНЫ НЕКОТОРЫЕ ЗАВОДСКИЕ УЛУЧШЕНИЯ

TG6L 15RZ

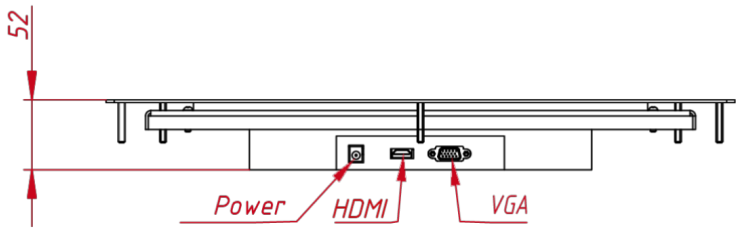


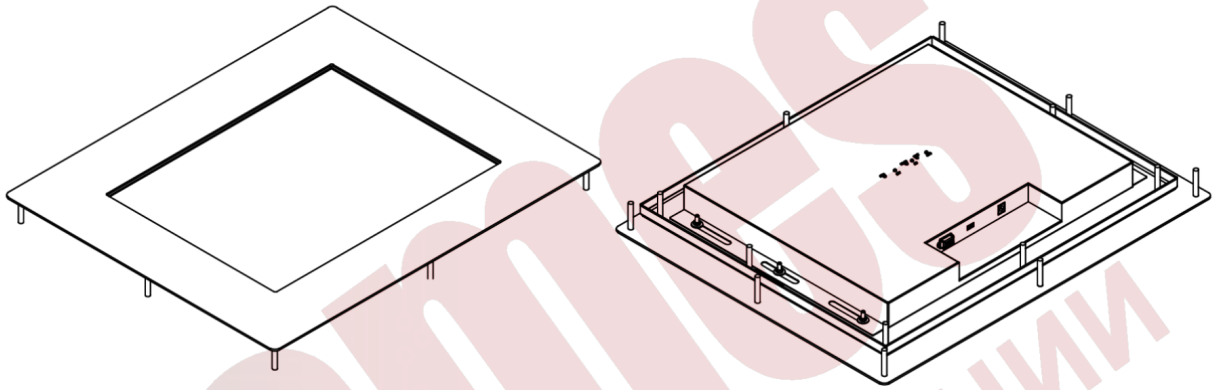

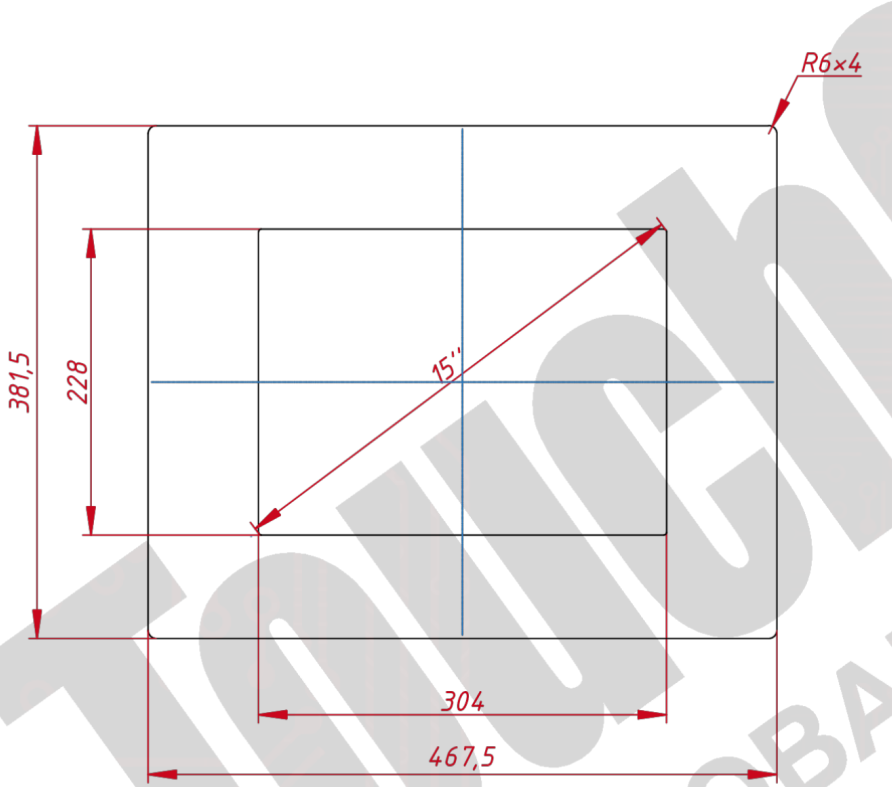


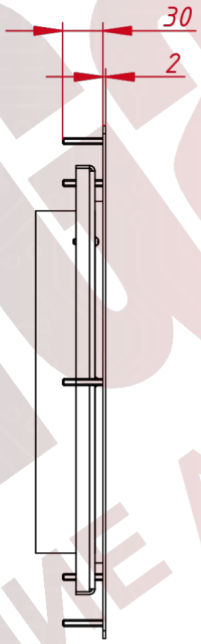


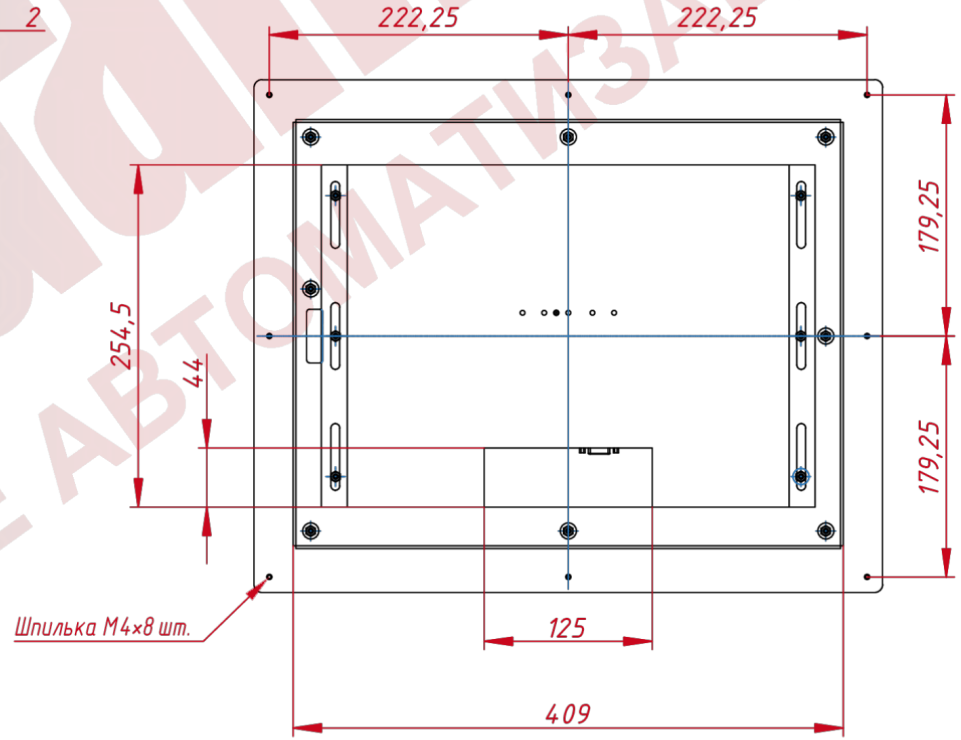


| | | | | | |
|---|---|---|---|---|---|
| Изм. | Лист | № докум. | Подп. | Дата | |
| Разраб. | | TouchGames | | 11.11.2025 | |
| Пров. | | | | | |
| Т. контр. | | | | | |
| Нач.отд. | | | | | |
| Н. контр. | | | | | |
| Утв. | | | | | |

TG6L 15RZ

Встраиваемый защищенный монитор Easy Mount, NT-серия

монтажный чертёж

| Лит. | Масса | Масштаб |
|---|---|---|
| | 4,3 | 1 : 4 |

Лист | Листов 1

TouchGames ОБОРУДОВАНИЕ АВТОМАТИЗАЦИИ

Копировал

Формат А3

Перв. примен.

Справ. №

Подп. и дата

Инв. № дубл.

Взам. инв. №

Подп. и дата

Инв. № подл.

TouchGames ОБОРУДОВАНИЕ АВТОМАТИЗАЦИИ