TouchGames
ОБОРУДОВАНИЕ АВТОМАТИЗАЦИИ

АРТИКУЛ TGM19RPE

ЦЕНА 81 696 RUB

* ЦЕНА АКТУАЛЬНА НА МОМЕНТ ФОРМИРОВАНИЯ ДОКУМЕНТА: 25.11.2026





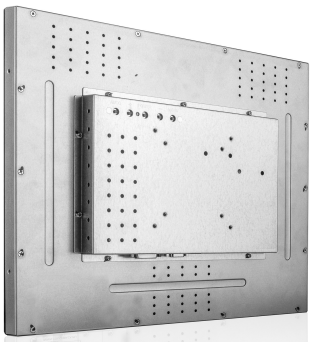



19’’ ВСТРАИВАЕМЫЙ ПРОМЫШЛЕННЫЙ ПРОЕКЦИОННО-ЁМКОСТНЫЙ СЕНСОРНЫЙ МОНИТОР OPEN FRAME, ДО 10 КАСАНИЙ, СТЕКЛО 4,3 ММ, DVI, PUREFLAT-СЕРИЯ

ОБЩЕЕ

Модель	TGM19RPE
Тип монитора	встраиваемый Open Frame (изнутри)
Серия	PureFlat
Корпус монитора	металлический
Тип защиты	металлический корпус, передняя рабочая панель защище...

ОСНОВНЫЕ ХАРАКТЕРИСТИКИ

Размер (диагональ)	19"
Соотношение сторон	5:4
Активная область (Ш×В)	377,0×302,0 мм
Ширина монитора	429 мм
Высота монитора	356 мм
Глубина монитора	45,6

ДИСПЛЕЙ

Тип матрицы	активная матрица TFT-LED
Разрешение дисплея	1280×1024
Количество цветов	16,7 млн.
Яркость	250 кд/м²
Угол обзора горизонтальный	влево 85° / вправо 85°
Угол обзора вертикальный	вверх 80°/ вниз 80°
Коэффициент контрастности (...	1000:1
Частота развёртки	30...80 КГц / 60...75 Гц

СЕНСОРНАЯ ТЕХНОЛОГИЯ

Сенсорная технология	проекционно-ёмкостная
Количество поддерживаемых к...	до 10 касаний
Объект отклика	рука, специальный стилус для проекционно-емкостных э...
Время отклика	≤10 мс
Сила нажатия	3…7 г
Твёрдость стекла	6H
Толщина сенсорного стекла	4,3 мм

ИНТЕРФЕЙСЫ ПОДКЛЮЧЕНИЯ

Аналоговый видеовход	VGA
Цифровой видеовход	DVI
Сенсорный интерфейс	USB

ЭЛЕКТРОПИТАНИЕ

Источник питания	внешний блок питания
Входное напряжение	220...240 В (AC), 50...60 Гц
Выходное напряжение (блок п...	12 В, 4 А
Потребляемая мощность	Макс. 15,8 Вт

УСЛОВИЯ ЭКСПЛУАТАЦИИ

Рабочая температура	-10...+50 °C
Рабочая влажность	20...80%
Температура хранения	-20...+60 °C
Влажность хранения	10…90%

ПРОЧЕЕ

OSD управление	Яркость, Контрастность, Цветовая температура, Энерго...
Кнопки	AUTO, +, MENU, -,POWER (расположены на задней панели)
Крепления	монтажные отверстия (применять для монтажа винты не ...
Отверстия под крепление VESA	75 мм и 100 мм (применять для монтажа винты с хвосто...
Совместимость с ОС	Windows 7 Premium и выше, Linux с ядром 3,0 и выше

НЕВИДИМЫЕ ДЛЯ ФИЛЬТРА

Видеоразъемы	цифровой и аналоговый

ВОЗМОЖНЫ НЕКОТОРЫЕ ЗАВОДСКИЕ УЛУЧШЕНИЯ

TGM19RPE

A (1 : 2)

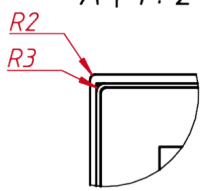

B (1 : 2)

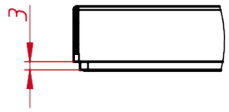

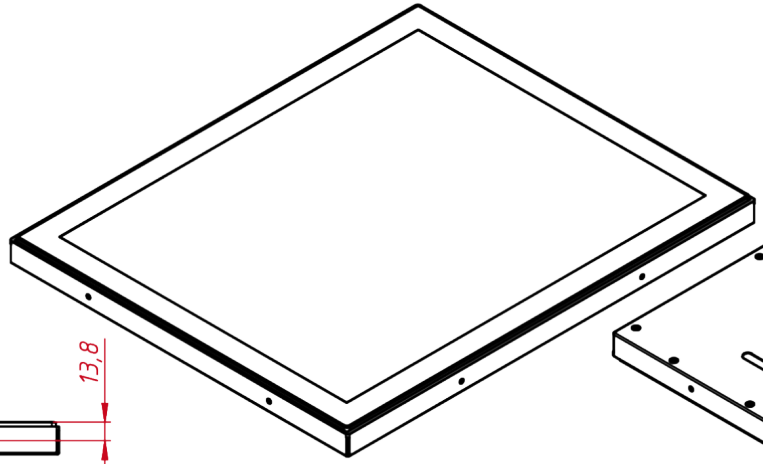

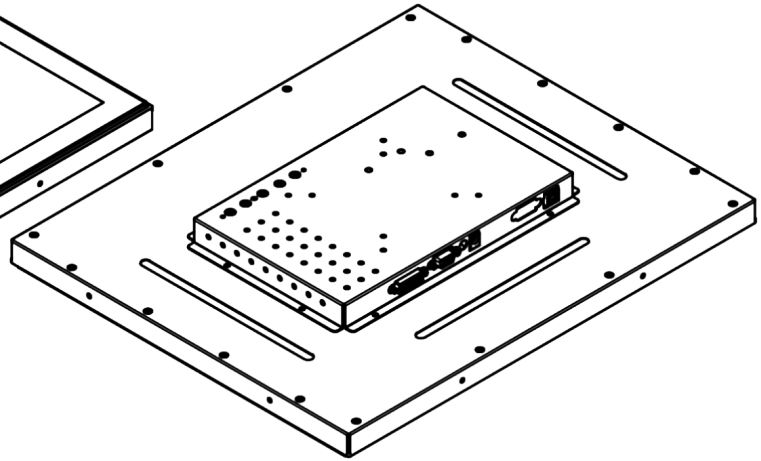

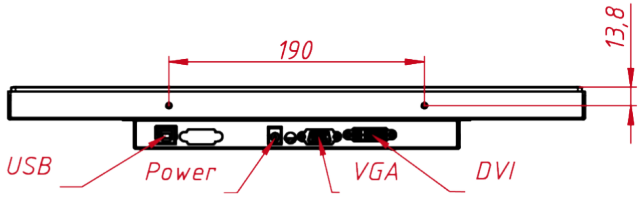

A

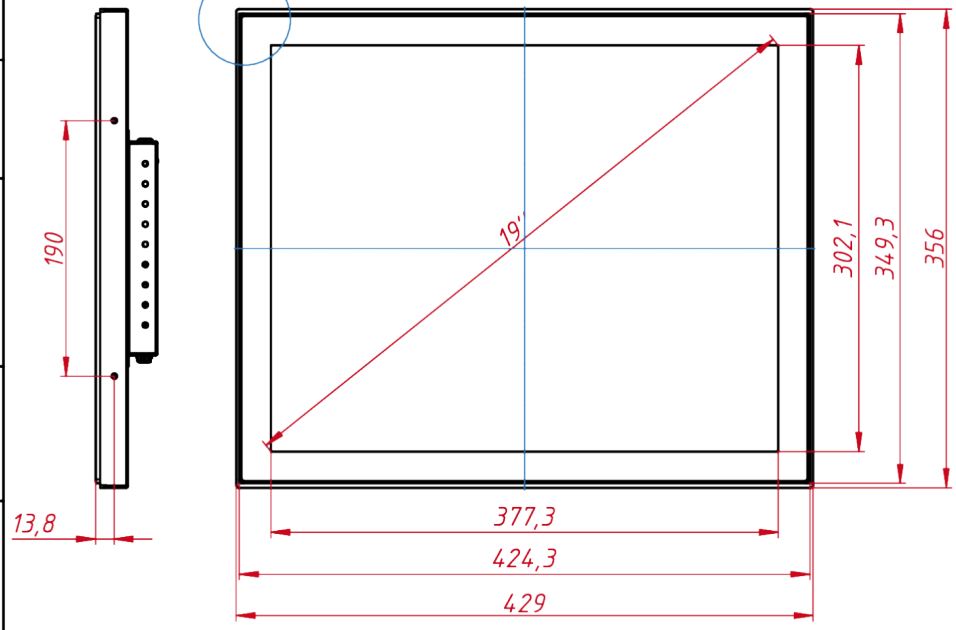

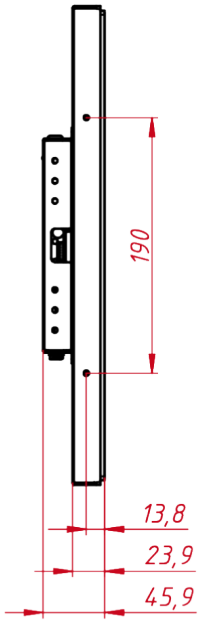

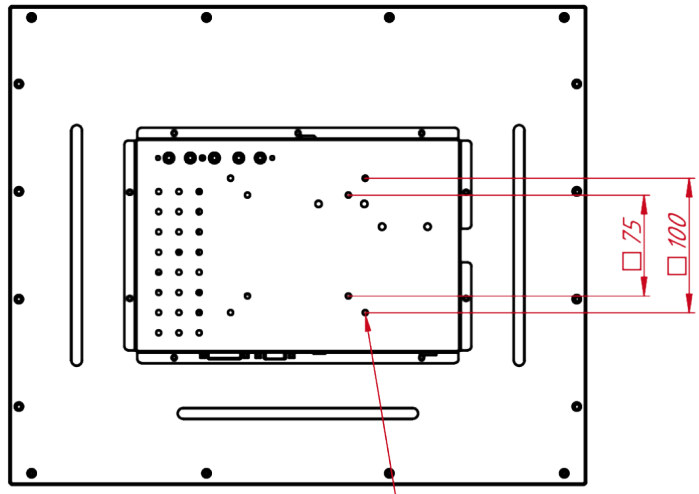

M4×4 отв. для VESA
(максимальная глубина
резьбового отверстия 4 мм)

B

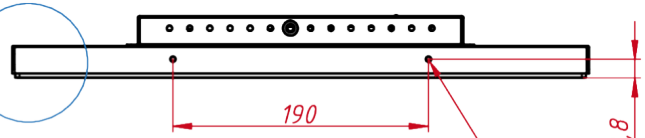

M4×8 отв. (на каждом торце по два отверстия),
максимальная глубина резьбового отверстия 4 мм

Изм.	Лист	№ докум.	Подп.	Дата
Разраб.		TouchGames		21.12.2020
Пров.				
Т. контр.				
Нач.отд.				
Н. контр.				
Утв.				

TGM19RPE

Встраиваемый проекционно-ёмкостный монитор Open Frame, серия Pure Flat
монтажный чертёж

Лит.	Масса	Масштаб
	4,9	1 : 4
Лист	Листов 1	

ООО «ТачГейм»

Копировал

Формат А3

Перв. примен.
Справ. №
Подп. и дата
Инв. № дубл.
Взам. инв. №
Подп. и дата
Инв. № подл.