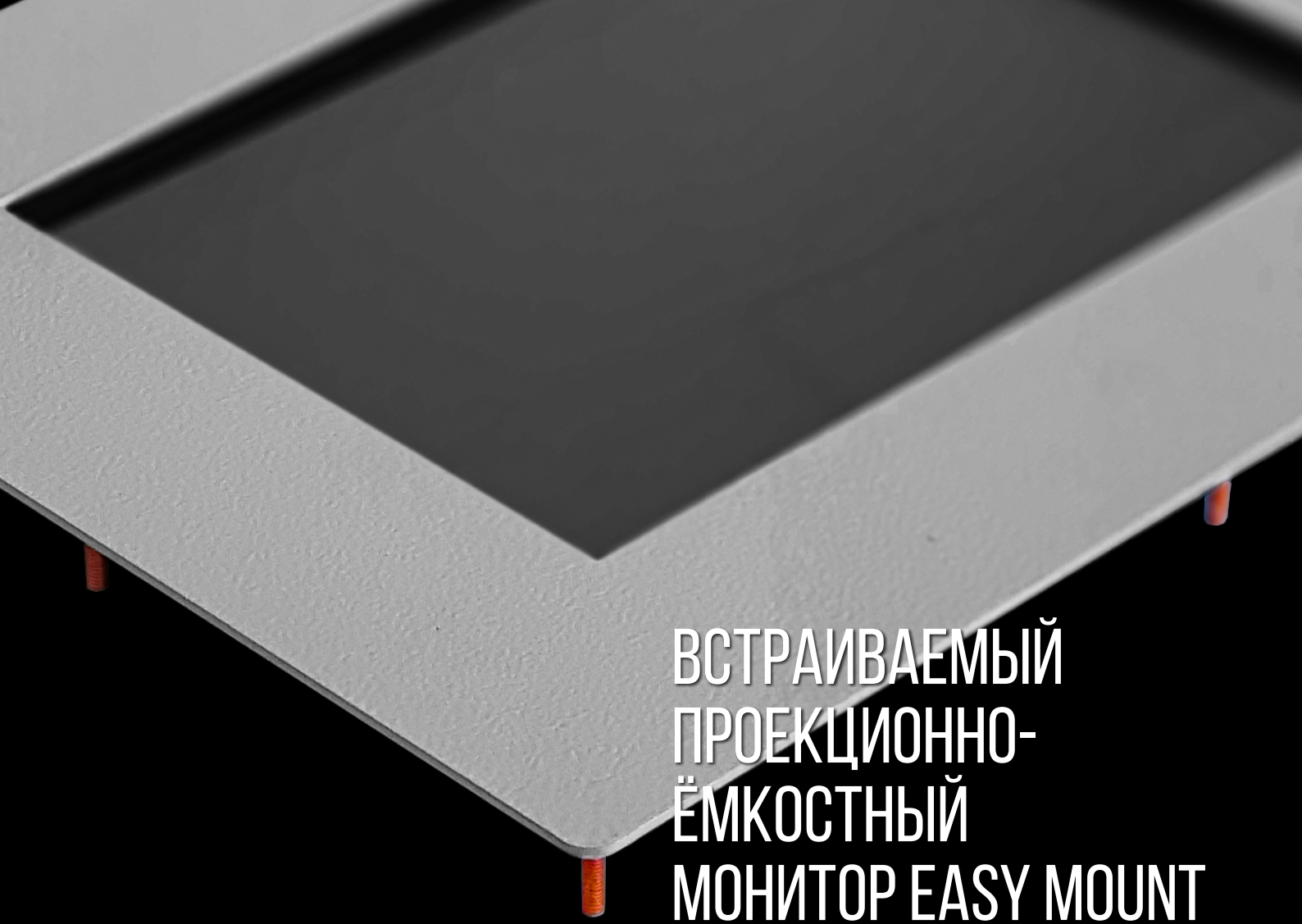

ВСТРАИВАЕМЫЙ ПРОЕКЦИОННО-ЁМКОСТНЫЙ МОНИТОР EASY MOUNT TGM104RPEEM

Дзен
ВКонтакте
YouTube
WhatsApp
Viber
Telegram

TouchGames
ОБОРУДОВАНИЕ АВТОМАТИЗАЦИИ

ООО «ТАЧГЕЙМ»
454091, г. Челябинск,
а/я 13054

+7 (800) 333 24 62
+7 (351) 264 09 97
+7 (902) 862 19 80

sales@touchgames.ru
www.touchgames.ru

- Износостойкое антивандальное стекло 2,4 мм
- Длительный срок эксплуатации, надежный металлический корпус, защита от пыли и брызг передней рабочей панели.
- Спроектирован для работы в публичных местах с высокой проходимостью
- Широкие углы обзора контрастного и яркого дисплея
- Работает в широком температурном диапазоне
- В составе защищенного от влаги оборудования может работать на улице.
- Легко монтируется в оборудование снаружи при помощи металлических шпилек
- Благодаря внешнему блоку питания монитор устанавливается там, где нет или запрещено питание 220 В

МОДЕЛЬ*	TGM104RPEEM
Серия	EM-серия
Тип монитора	встраиваемый Easy Mount
Тип защиты	металлический корпус, антивандальное стекло, передняя рабочая панель защищена от брызг и пыли
Корпус монитора	антивандальный металлический
ПАРАМЕТРЫ	
Размер (диагональ)	10,4''
Соотношение сторон	4:3
Активная область	212,0 мм (Ш) × 159,0 мм (В)
Общие размеры	ширина: 322,0 мм высота: 268,5 мм глубина: 48,0 мм
ДИСПЛЕЙ	
Тип матрицы	активная матрица TFT-LCD/LED
Разрешение дисплея	800 × 600
Количество поддерживаемых цветов	16,7 млн.
Яркость дисплея	300 кд/м²
Угол обзора	вертикальный: 50°/60° горизонтальный: 75°/75°
Коэффициент контрастности	500:1
Частота развёртки	30...80 КГц/60...75 Гц
СЕНСОРНЫЙ ЭКРАН	
Тип сенсорной технологии	проекционно-ёмкостная
Количество поддерживаемых касаний	до 10 касаний
Объект отклика	рука, специальный стилус для проекционно-ёмкостных стекол
Время отклика	≤ 10 мс
Сила нажатия	3...7 г
Толщина стекла	3,8 мм
Твердость стекла	6 Н
РАЗЪЁМЫ	
Видеовход	аналоговый: VGA
Сенсорный интерфейс	USB
ЭНЕРГОПОТРЕБЛЕНИЕ	
Источник питания	внешний блок питания
Напряжение входное	монитор: 12 В, 4 А блок питания: 220...240 В (AC), 50...60 Гц
Потребляемая мощность	12 $Вт_{max}$
УСЛОВИЯ ЭКСПЛУАТАЦИИ	
Температура	рабочая: 0...+50 °C хранения: -20...+60 °C
Влажность	рабочая: 20%...80% хранения: 10%...90%
ПРОЧЕЕ	
Размеры под крепления VESA	
Крепления	металлические крепежные шпильки
OSD управление	Яркость, Контрастность, Энергосбережение, Цвет, H/V расположение, Языки, Сброс
Кнопки	AUTO, +, MENU, -,POWER (расположены на задней панели)
Совместимость с ОС	Windows 7 и выше, Linux (ядро 3.0 и выше)

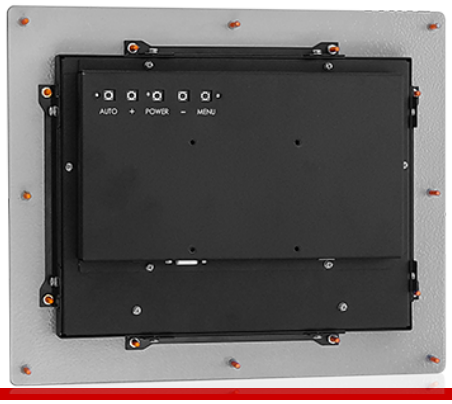

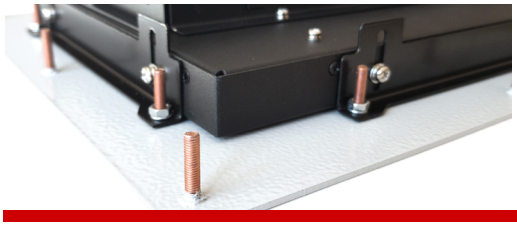

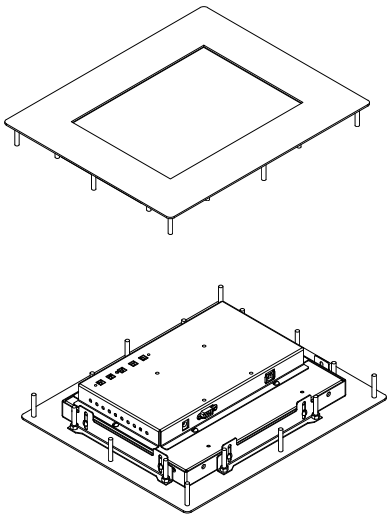

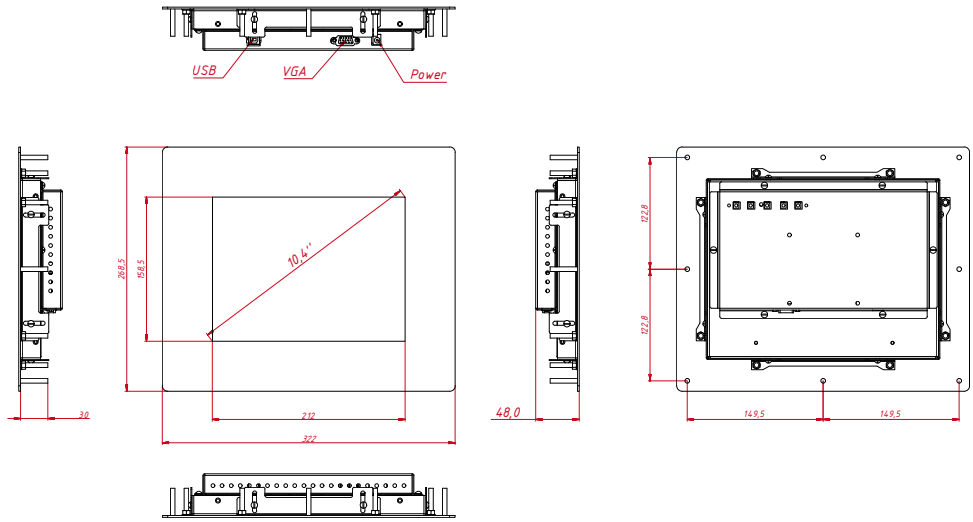

* ВОЗМОЖНЫ НЕКОТОРЫЕ ЗАВОДСКИЕ УЛУЧШЕНИЯ