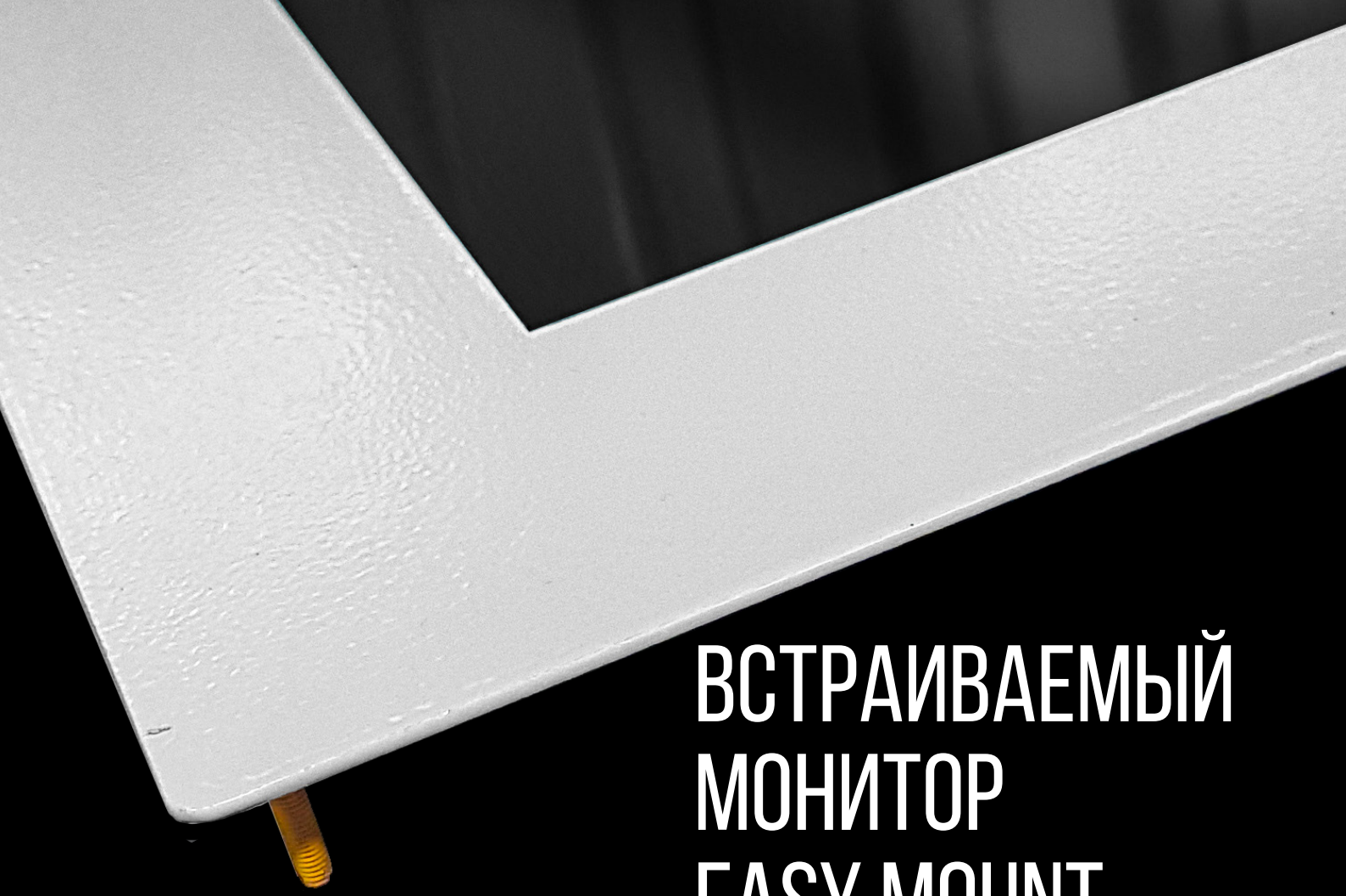

ВСТРАИВАЕМЫЙ МОНИТОР EASY MOUNT В ЗАЩИЩЕННОМ КОРПУСЕ TG6L27RZ

TouchGames
ОБОРУДОВАНИЕ АВТОМАТИЗАЦИИ

ООО «ТАЧГЕЙМ»,
454091, г. Челябинск,
ул. Цвиллинга, д. 25, оф. 308
+7 (800) 333 24 62
+7 (495) 287 08 57
+7 (351) 265 97 12
sales@touchbaza.ru
www.touchbaza.ru

- Высокая пропускная способность
- Износостойкое антивандальное стекло 6 мм, длительный срок эксплуатации, надежный металлический корпус
- Широкий рабочий температурный диапазон
- Монитор встраивается в оборудование изнутри при помощи крепежных уголков, резьбовых отверстий по торцу корпуса и на задней панели монитора, и с помощью монтажных отверстий для VESA креплений

МОДЕЛЬ*	TG6L27RZ
Серия	NT-серия
Тип монитора	встраиваемый Open Frame
Тип защиты	передняя рабочая панель защищена от пыли
Корпус монитора	антивандальный металлический
ПАРАМЕТРЫ	
Размер (диагональ)	27''
Соотношение сторон	16 : 9
Активная область	604,0 мм (Ш) × 342,0 мм (В)
Общие размеры	ширина: 762 мм высота: 500 мм глубина: 67 мм
ДИСПЛЕЙ	
Тип матрицы	активная матрица TFT-LCD/LED
Разрешение дисплея	1920 × 1080
Количество поддерживаемых цветов	16,7 млн
Яркость дисплея	250 кд/м²
Угол обзора	вертикальный: 80° / 80° горизонтальный: 85° / 85°
Коэффициент контрастности	1000 : 1
Частота развёртки	30…80 КГц / 60…75 Гц
РАЗЪЁМЫ	
Видеовход	аналоговый: VGA цифровой: DVI
ЭНЕРГОПОТРЕБЛЕНИЕ	
Источник питания	внутренний блок питания
Напряжение	220…240 В, 50…60 Гц
Потребляемая мощность	25,5 $Вт_{max}$
УСЛОВИЯ ЭКСПЛУАТАЦИИ	
Температура	рабочая: 0...+50 °C хранения: -20...+60 °C
Влажность	рабочая: 20%...80% хранения: 10%...90%
ПРОЧЕЕ	
Размеры под крепления VESA	75 мм и 100 мм
Крепления	горизонтальные монтажные отверстия
OSD управление	Яркость, Контрастность, Энергосбережение, Цвет, H/V расположение, Языки, Сброс
Кнопки	AUTO, +, MENU, -,POWER (расположены на задней панели)
Совместимость с ОС	Windows 7 и выше, Linux (ядро 3.0 и выше)

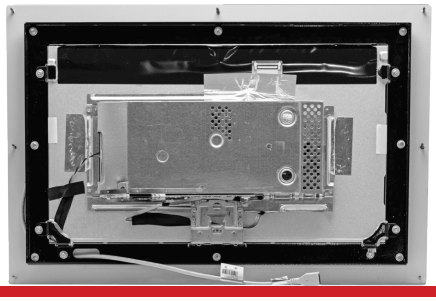
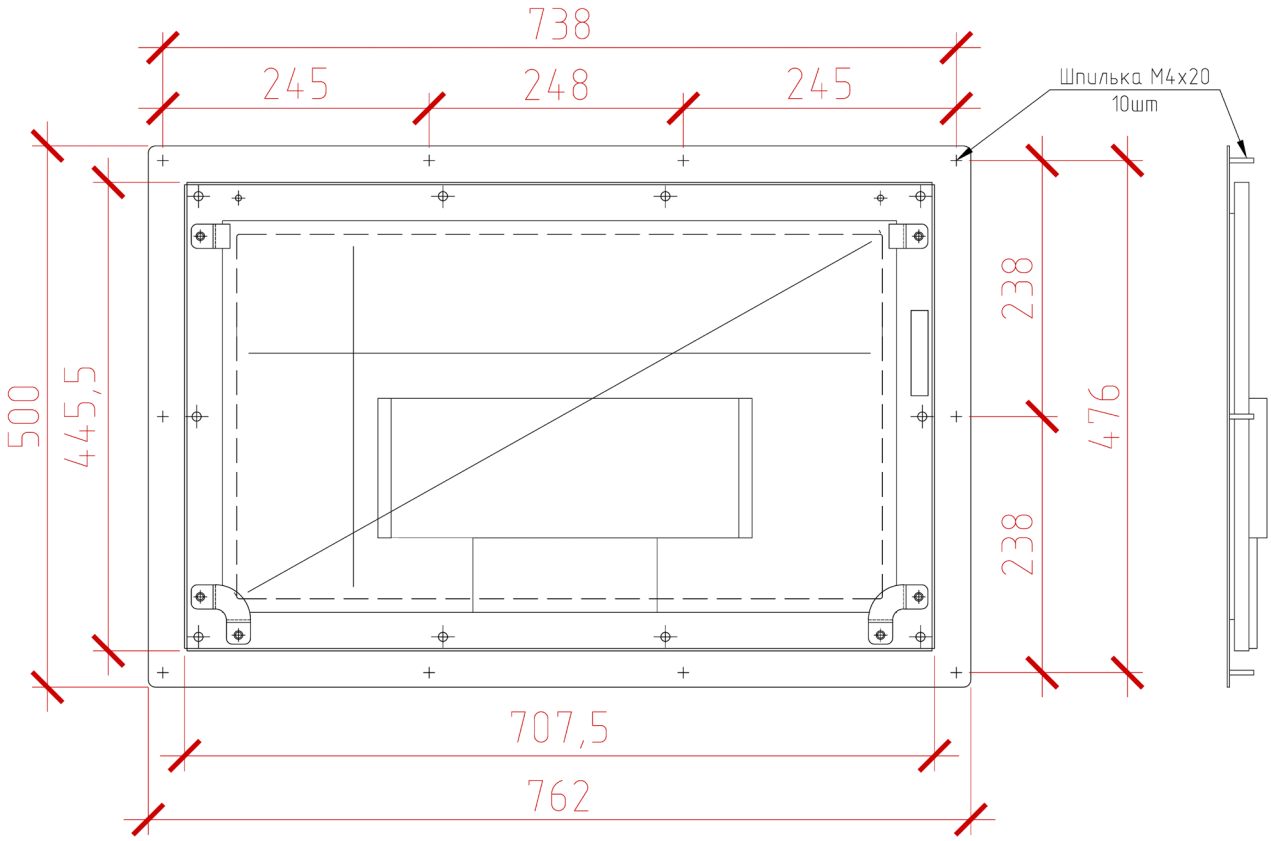
* ВОЗМОЖНЫ НЕКОТОРЫЕ ЗАВОДСКИЕ УЛУЧШЕНИЯ