TG4L19EM

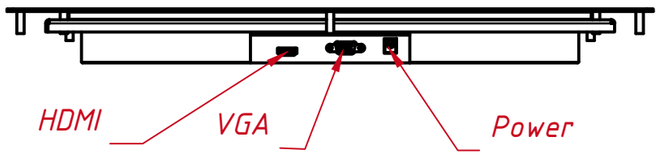

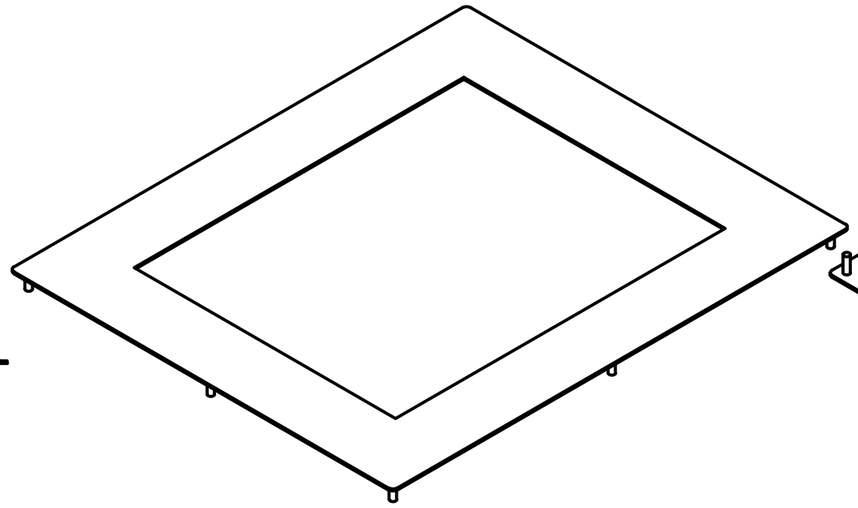

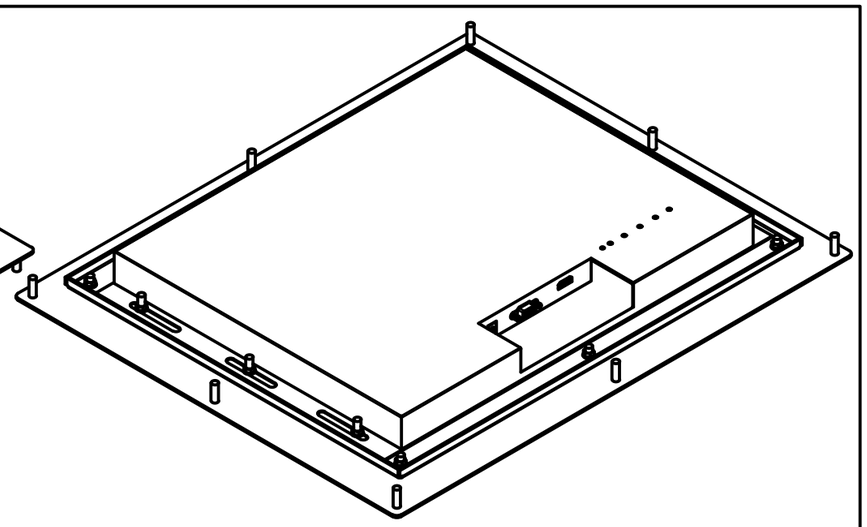

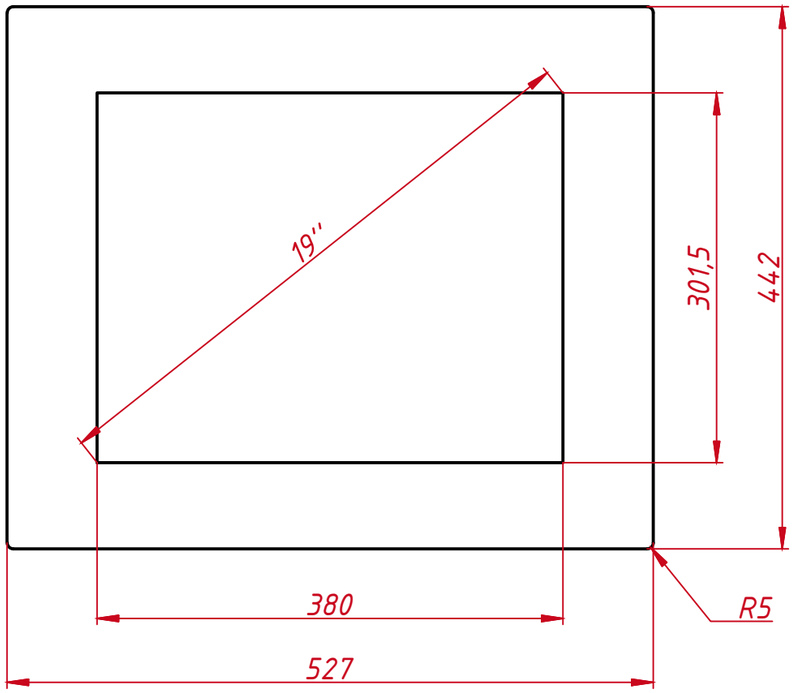

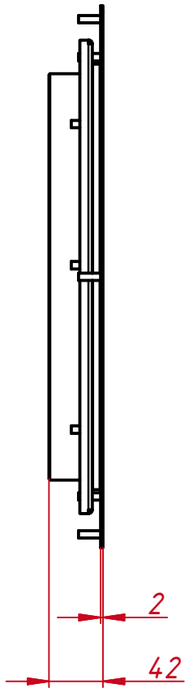

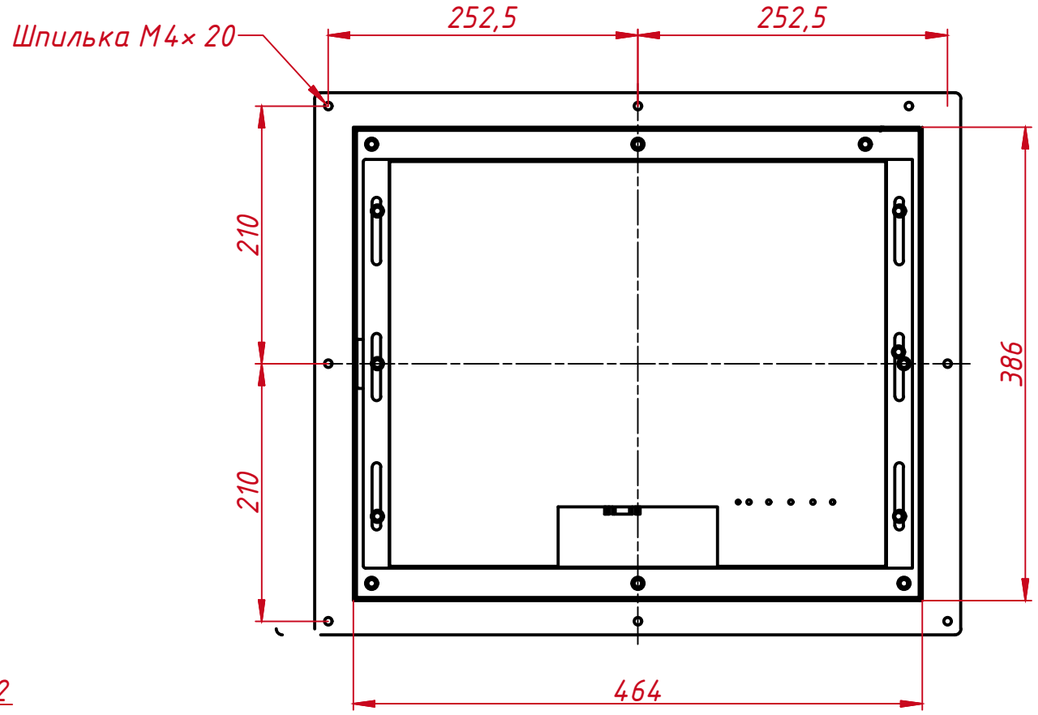

				04.08.2026	TG4L19EM		
Изм.	Лист	№ докум.	Подп.	Дата	Встраиваемый акустический монитор Easy Mount, EM-серия монтажный чертёж	Лит.	Масса: 4.9 / Масштаб: 1:5
Разраб.		TouchGames		04.08.2024		Лист	Листов 1
Пров.						TouchGames ОБОРУДОВАНИЕ АВТОМАТИЗАЦИИ	
Т. контр.							
Нач.отд.							
Н. контр.							
Утв.							

Перв. примен.

Справ. №

Подп. и дата

Инв. № дубл.

Взам. инв. №

Подп. и дата

Инв. № подл.

Копировал

Формат А3