TGM17RPE

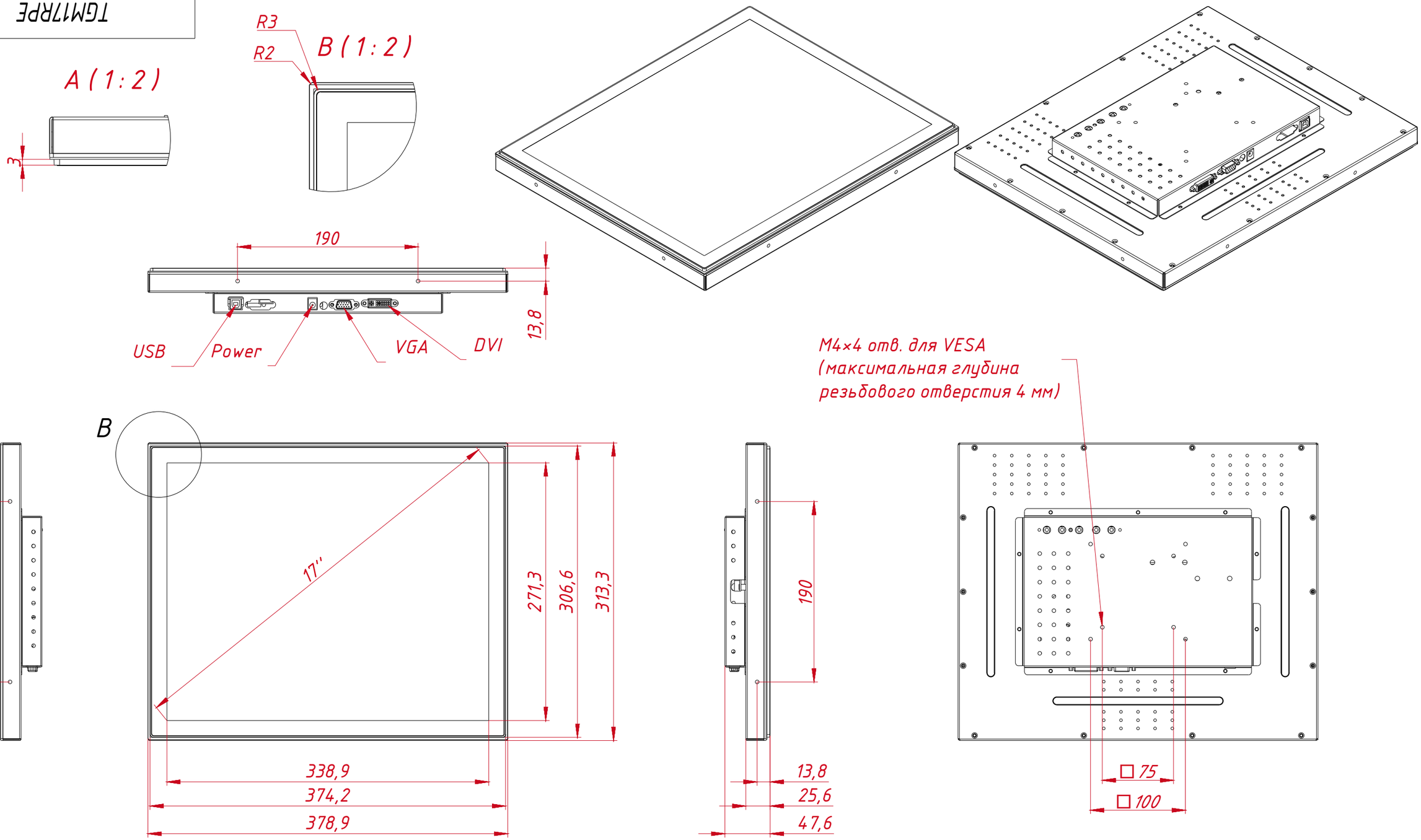

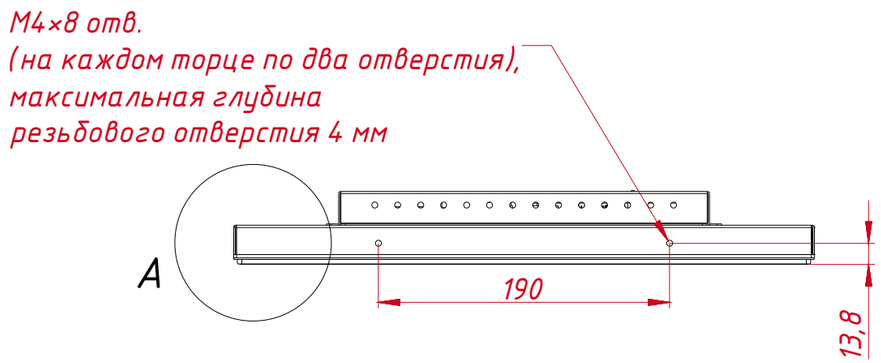

					TGM17RPE			
Изм.	Лист	№ докум.	Подп.	Дата	Встраиваемый проекционно-ёмкостный монитор Open Frame, серия Pure Flat монтажный чертёж	Лит.	Масса	Масштаб
Разраб.		TouchGames		02.12.2022			4,1	1 : 4
Пров.						Лист	Листов	1
Т. контр.								
Нач.отд.						ООО «ТачГейм»		
Н. контр.								
Утв.								

Перв. примен.

Справ. №

Подп. и дата

Инв. № дубл.

Взам. инв. №

Подп. и дата

Инв. № подл.

Копировал

Формат А3