ВСТРАИВАЕМЫЙ РЕЗИСТИВНЫЙ МОНИТОР OPEN FRAME TG10401W4RR

- Не боится агрессивных промышленных условий, воды, грязи, жира и пыли.
- Точность ввода позволяет работать с неадаптированными под сенсорный ввод интерфейсами.
- Широкие углы обзора контрастного и яркого дисплея.
- Надёжный металлический корпус, длительный срок эксплуатации, защита от пыли и брызг передней рабочей панели.
- Внешний блок питания: монитор устанавливается там, где нет или запрещено питание 220 В.
- Монитор встраивается в оборудование изнутри при помощи крепежных уголков, резьбовых отверстий по торцу корпуса и на задней крышке монитора.
- Для настенного монтажа с помощью крепления VESA предусмотрены резьбовые отверстия на задней крышке монитора.
- Можно использовать как настольный при помощи подставки (в комплект не входит).

TouchGames
ОБОРУДОВАНИЕ АВТОМАТИЗАЦИИ

+7 (800) 333 24 62
+7 (351) 264 09 97
+7 (902) 862 19 80

сайт компании
sales@touchbaza.ru

Дзен
ВКонтакте
YouTube
WhatsApp
Viber
Telegram

МОДЕЛЬ*	TG10401W4RR
Серия	KT-серия
Тип монитора	встраиваемый Open Frame
Тип защиты	металлический корпус, передняя рабочая панель защищена от пыли и брызг
Корпус монитора	металлический
ПАРАМЕТРЫ	
Размер (диагональ)	10,4''
Соотношение сторон	4:3
Активная область	211,2 мм (Ш) × 158,4 мм (В)
Общие размеры	ширина: 257 мм высота: 199 мм глубина: 45,5 мм
ДИСПЛЕЙ	
Тип матрицы	активная матрица TFT-LED
Разрешение дисплея	800 × 600
Количество поддерживаемых цветов	16,7 млн
Яркость дисплея	250 кд/м²
Угол обзора	вертикальный: 60°/50° горизонтальный: 75°/75°
Коэффициент контрастности	500:1
Частота развёртки	30...80 КГц/60...75 Гц
СЕНСОРНЫЙ ЭКРАН	
Тип сенсорной технологии	резистивная
Количество поддерживаемых касаний	1 касание
Объект отклика	любой предмет
Время отклика	≤ 15 мс
Сила нажатия	20...80 г
Толщина стекла	3 Н
Твердость стекла	1,4 мм
РАЗЪЁМЫ	
Видеовход	аналоговый: VGA
Сенсорный интерфейс	USB
ЭНЕРГОПОТРЕБЛЕНИЕ	
Источник питания	внешний блок питания
Напряжение входное	входное: 220...240 В, 50...60 Гц выходное: 12 В, 4 А
Потребляемая мощность	8,7 $Вт_{max}$
УСЛОВИЯ ЭКСПЛУАТАЦИИ	
Температура	рабочая: 0...+50 °С хранения: -20...+60 °С
Влажность	рабочая: 20%...80% хранения: 10%...90%
ПРОЧЕЕ	
Размеры под крепления VESA	75 мм (применять для монтажа винты не более 4 мм)
Масса нетто	4,1 кг
Крепления	монтажные отверстия (применять для монтажа винты не более 4 мм)
OSD управление	Яркость, Контрастность, Энергосбережение, Цвет, H/V расположение, Языки, Сброс
Кнопки	AUTO, +, MENU, -,POWER (расположены на задней панели)
Совместимость с ОС	Windows, Linux (по запросу)

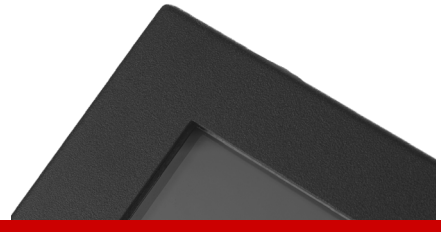

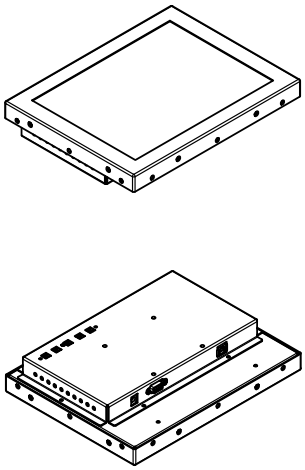

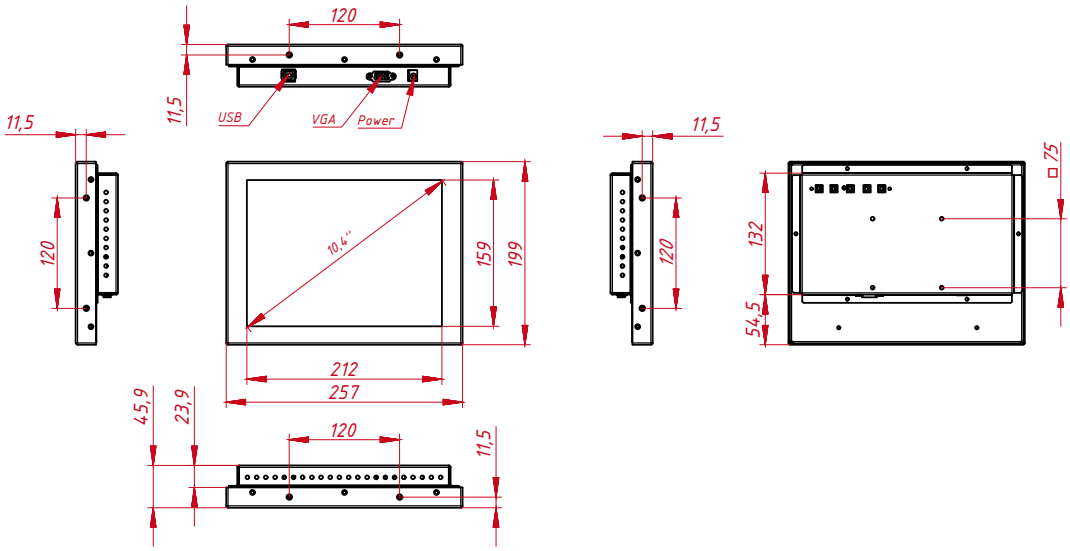

* ВОЗМОЖНЫ НЕКОТОРЫЕ ЗАВОДСКИЕ УЛУЧШЕНИЯ, ПРОВЕРЯЙТЕ РАБОТОСПОСОБНОСТЬ И ХАРАКТЕРИСТИКИ ПЕРЕД МОНТАЖОМ