TGM17RPE

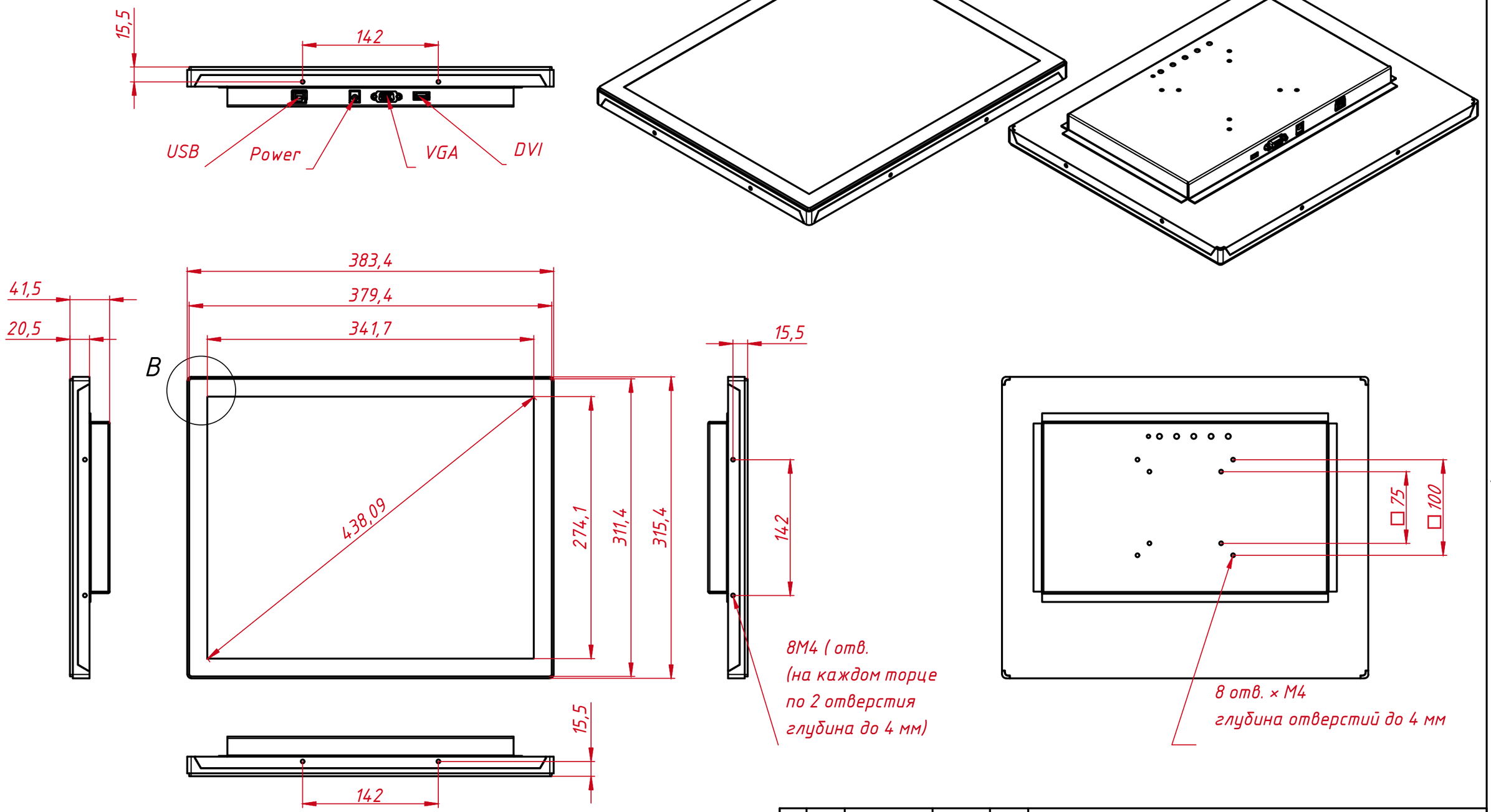

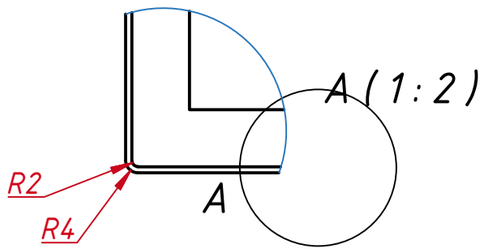

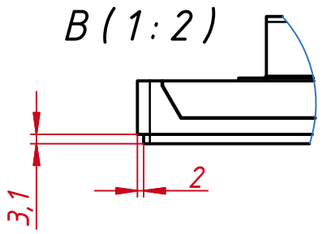

Изм.	Лист	№ докум.	Подп.	Дата	TGM17RPE		
Разраб.		TouchGames		10.10.2022	Проекционно-ёмкостный монитор Open Frame, серия PureFlat	Лит.	Масса: 2.5 / Масштаб: 1 : 4
Пров.							
Т. контр.					Монтажный чертёж	Лист	Листов 1
Нач.отд.							
Н. контр.						TouchGames ОБОРУДОВАНИЕ АВТОМАТИЗАЦИИ	
Утв.							

Перв. примен. | Справ. № | Подп. и дата | Инв. № дубл. | Взам. инв. № | Подп. и дата | Инв. № подл.

Копировал | Формат А3