TGM12RPE

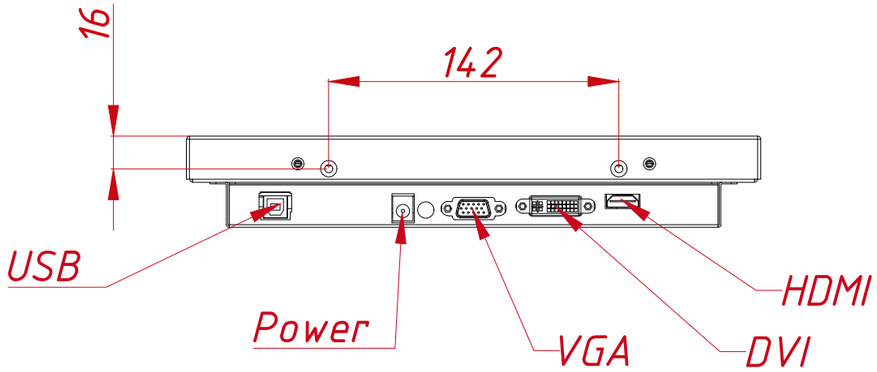

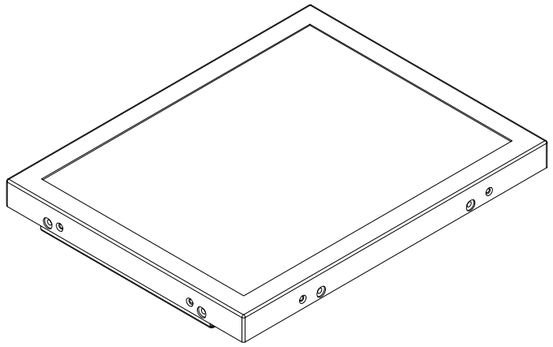

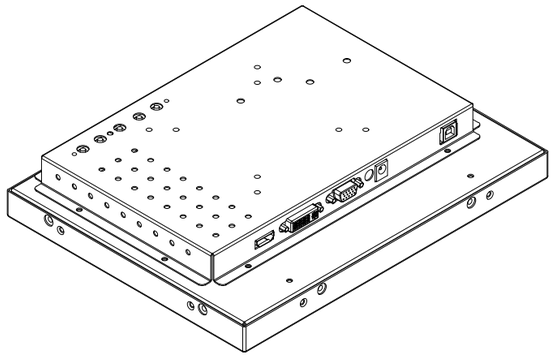

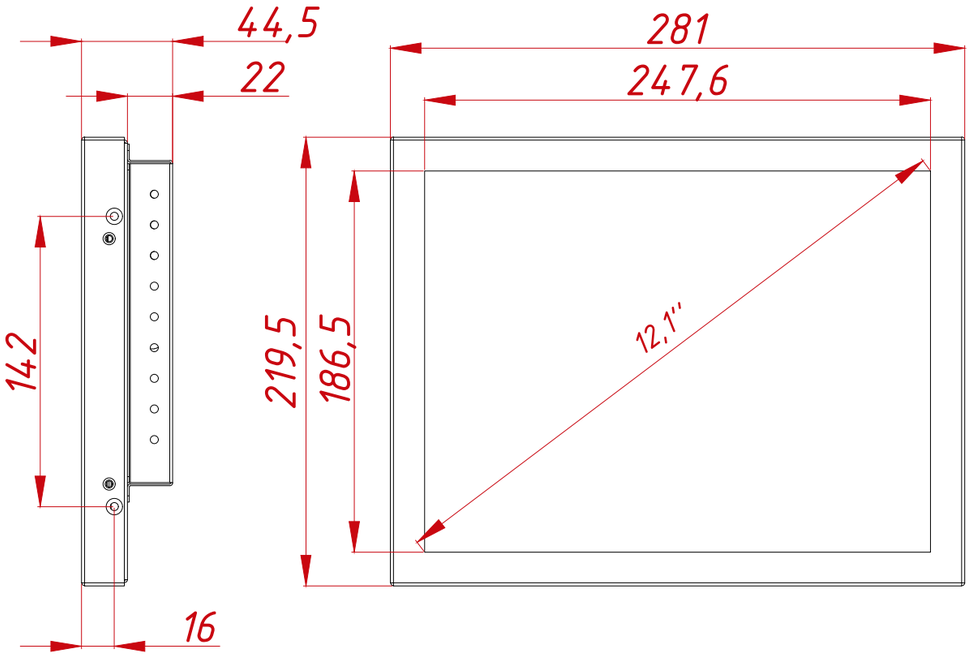

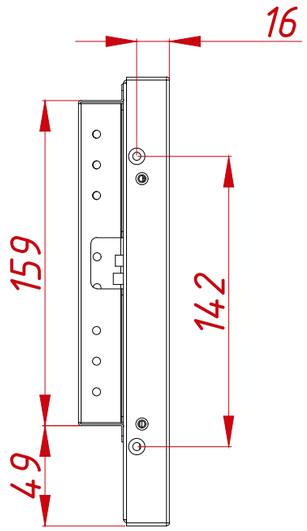

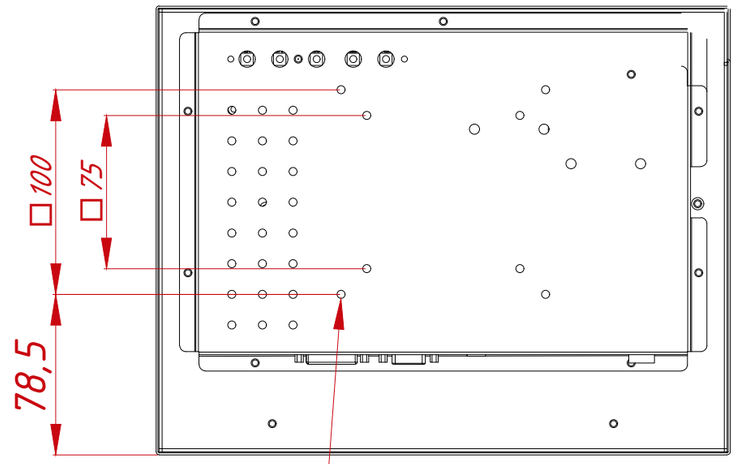

M4×8шт
максимальная глубина
резьбовых отверстий 4 мм

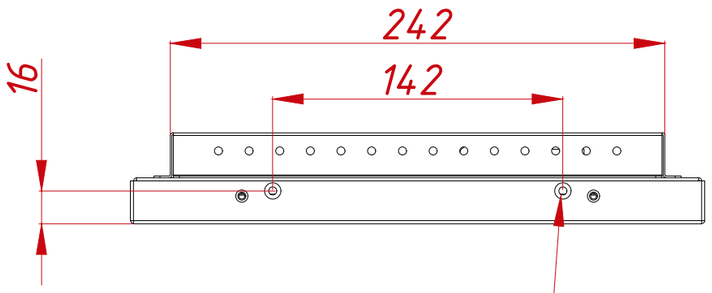

M4×8 отв. (на каждом торце по два
отверстия), максимальная глубина
резьбового отверстия 4 мм

					TGM12RPE			
Изм.	Лист	№ докум.	Подп.	Дата	Встраиваемый проекционно-ёмкостный монитор Open Frame, KT-серия монтажный чертёж	Лит.	Масса	Масштаб
Разраб.		TouchGames		27.01.2021			2,5	1:3
Пров.						Лист	Листов	1
Т. контр.								
Нач.отд.					ООО «ТачГейм»			
Н. контр.								
Утв.								

Перв. примен.
Справ. №
Подп. и дата
Инв. № дубл.
Взам. инв. №
Подп. и дата
Инв. № подл.

Копировал
Формат А3