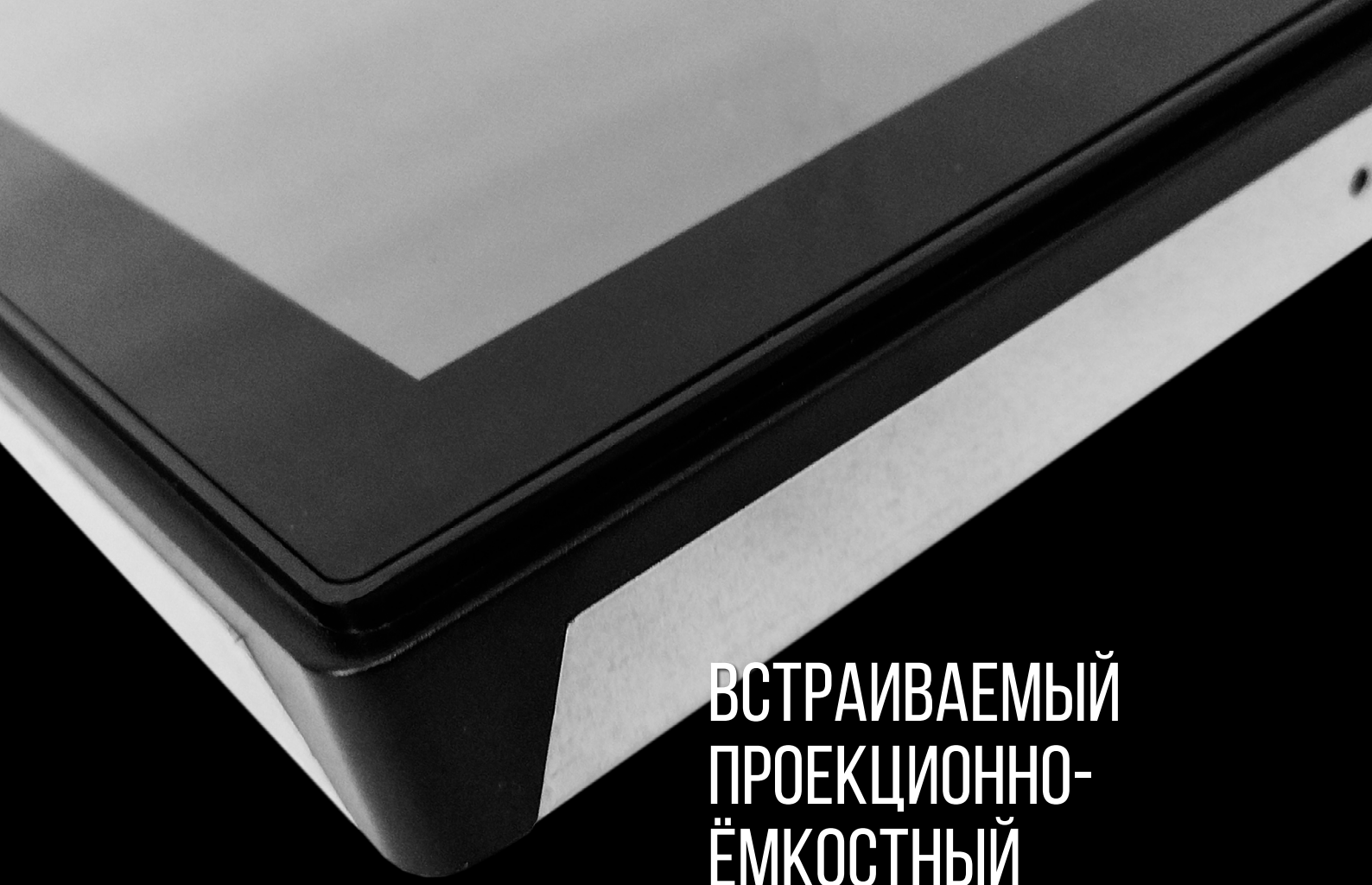

ВСТРАИВАЕМЫЙ ПРОЕКЦИОННО-ЁМКОСТНЫЙ МОНИТОР OPEN FRAME TGM 12RPE

- Монитор разработан для встраивания вровень с поверхностью, в которую встраивается, без зазоров, выпирающих рамок и бортов
- Износостойкое антивандальное стекло 3 мм, поддерживает до 10 касаний
- Высокая пропускная способность.
- Широкие углы обзора контрастного и яркого дисплея
- Надёжный металлический корпус, защита от пыли и брызг передней рабочей панели, длительный срок эксплуатации.
- Внешний блок питания: монитор устанавливается там, где нет или запрещено питание 220 В.
- Широкий рабочий температурный диапазон
- Может работать на улице в составе защищенного от влаги оборудования.
- Для настенного монтажа с помощью крепления VESA используются резьбовые отверстия на задней панели монитора
- Можно использовать как настольный при помощи подставки (в комплект не входит)

TouchGames
ОБОРУДОВАНИЕ АВТОМАТИЗАЦИИ

+7 (800) 333 24 62
+7 (351) 264 09 97
+7 (902) 862 19 80

сайт компании
sales@touchbaza.ru

Дзен
ВКонтакте
YouTube
WhatsApp
Viber
Telegram

МОДЕЛЬ*	TGM12RPE
Серия	Pure Flate
Тип монитора	встраиваемый Open Frame
Тип защиты	металлический корпус, антивандальное стекло, передняя рабочая панель защищена от пыли и брызг
Корпус монитора	металлический
ПАРАМЕТРЫ	
Размер (диагональ)	12''
Соотношение сторон	4:3
Активная область	246,8 мм (Ш) × 185,3 мм (В)
Общие размеры	ширина: 298,2 мм высота: 232,9 мм глубина: 41,9 мм
ДИСПЛЕЙ	
Тип матрицы	активная матрица TFT-LED
Разрешение дисплея	1024 × 768
Количество поддерживаемых цветов	до 10 касаний
Яркость дисплея	500 кд/м²
Угол обзора	вертикальный: 85°/85° горизонтальный: 85°/85°
Коэффициент контрастности	1200:1
Частота развёртки	30...80 КГц/60...75 Гц
СЕНСОРНЫЙ ЭКРАН	
Тип сенсорной технологии	проекционно-ёмкостная
Количество поддерживаемых касаний	до 10 касаний
Объект отклика	рука, специальный стилус для проекционно-ёмкостных экранов
Время отклика	≤ 10 мс
Сила нажатия	3...7 г
Толщина стекла	3,0 мм
Твердость стекла	6 Н
РАЗЪЁМЫ	
Видеовход	аналоговый: VGA цифровой: DVI
Сенсорный интерфейс	USB
ЭНЕРГОПОТРЕБЛЕНИЕ	
Источник питания	внешний блок питания
Напряжение входное	монитор: 12 В, 4 А блок питания: 220...240 В (AC), 50...60 Гц
Потребляемая мощность	12 Вт$_{max}$
УСЛОВИЯ ЭКСПЛУАТАЦИИ	
Температура	рабочая: 0...+50 °C хранения: -20...+60 °C
Влажность	рабочая: 20%...80% хранения: 10%...90%
ПРОЧЕЕ	
Размеры под крепления VESA	75 мм (применять для монтажа винты не более 4 мм)
Крепления	монтажные отверстия (применять для монтажа винты не более 4 мм)
OSD управление	Яркость, Контрастность, Энергосбережение, Цвет, H/V расположение, Языки, Сброс
Кнопки	AUTO, +, MENU, -,POWER (расположены на задней панели)
Совместимость с ОС	Windows 7 и выше, Linux (ядро 3.0 и выше)

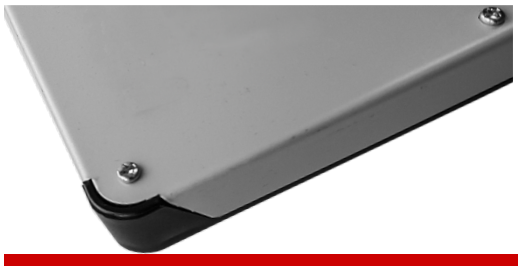

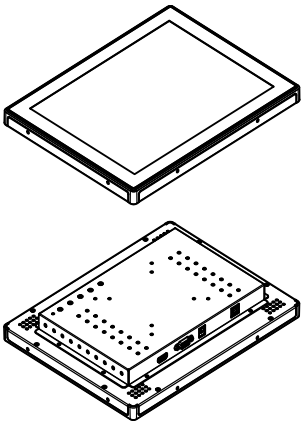

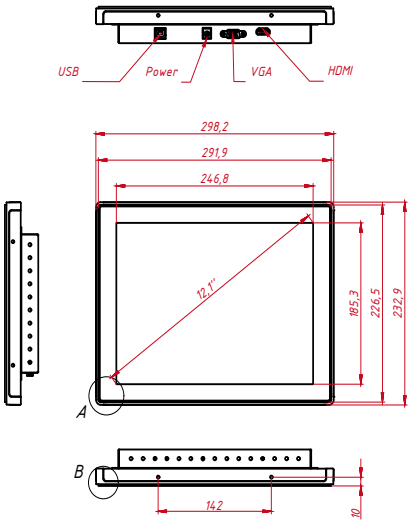

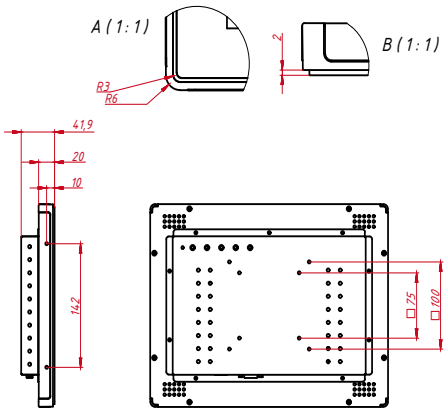

* ВОЗМОЖНЫ НЕКОТОРЫЕ ЗАВОДСКИЕ УЛУЧШЕНИЯ