ВСТРАИВАЕМЫЙ ПРОЕКЦИОННО-ЁМКОСТНЫЙ МОНИТОР OPEN FRAME **TGM 156RPE**

- Монитор разработан для встраивания вровень с поверхностью, в которую встраивается, без зазоров, выпирающих рамок и бортов
- Износостойкое антивандальное стекло 2,4мм, поддерживает до 10 касаний
- Высокая пропускная способность.
- Широкие углы обзора контрастного и яркого дисплея
- Надёжный металлический корпус, длительный срок эксплуатации, защита от пыли и брызг передней рабочей панели.
- Внешний блок питания: монитор устанавливается там, где нет или запрещено питание 220 В.
- Широкий рабочий температурный диапазон
- Может работать на улице в составе защищенного от влаги оборудования.
- Для настенного монтажа с помощью крепления VESA используются резьбовые отверстия на задней панели монитора
- Можно использовать как настольный при помощи подставки (в комплект не входит)

TouchGames
ОБОРУДОВАНИЕ АВТОМАТИЗАЦИИ

Дзен
ВКонтакте
YouTube
WhatsApp
Viber
Telegram

+7 (800) 333 24 62
+7 (351) 264 09 97
+7 (902) 862 19 80

sales@touchgames.ru
www.touchgames.ru

МОДЕЛЬ*	TGM156RPE
Серия	Pure Flat
Тип монитора	встраиваемый Open Frame
Тип защиты	металлический корпус, антивандальное стекло, передняя рабочая панель защищена от пыли и брызг
Корпус монитора	металлический

ПАРАМЕТРЫ

Размер (диагональ)	15,6''
Соотношение сторон	16:9
Активная область	345,2 мм (Ш) × 194,5 мм (В)
Общие размеры	ширина: 382 мм высота: 234 мм глубина: 46,1 мм

ДИСПЛЕЙ

Тип матрицы	активная матрица TFT-LED
Разрешение дисплея	1366 × 768
Количество поддерживаемых цветов	262 тыс.
Яркость дисплея	250 кд/м²
Угол обзора	вертикальный: 20°/45° горизонтальный: 45°/45°
Коэффициент контрастности	650:1
Частота развёртки	30...80 КГц/60...75 Гц

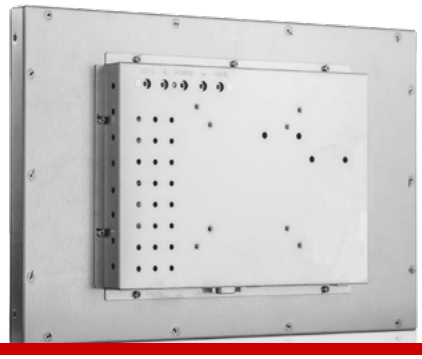

СЕНСОРНЫЙ ЭКРАН

Тип сенсорной технологии	проекционно-ёмкостная
Количество поддерживаемых касаний	до 10 касаний
Объект отклика	рука, специальный стилус для проекционно-ёмкостных стекол
Время отклика	≤ 10 мс
Сила нажатия	3...7 г
Толщина стекла	4,3 мм
Твердость стекла	6 H

РАЗЪЁМЫ

Видеовход	аналоговый: VGA цифровой: HDMI
Сенсорный интерфейс	USB

ЭНЕРГОПОТРЕБЛЕНИЕ

Источник питания	внешний блок питания
Напряжение входное	монитор: 12 В, 4 А блок питания: 220...240 В (AC), 50...60 Гц
Потребляемая мощность	15 $Вт_{max}$

УСЛОВИЯ ЭКСПЛУАТАЦИИ

Температура	рабочая: 0...+50 °C хранения: -20...+60 °C
Влажность	рабочая: 20%...80% хранения: 10%...90%

ПРОЧЕЕ

Размеры под крепления VESA	75 мм, 100 мм (применять для сборки саморезы не более 4 мм)
Крепления	монтажные отверстия (применять для сборки саморезы не более 4 мм)
OSD управление	Яркость, Контрастность, Энергосбережение, Цвет, H/V расположение, Языки, Сброс
Кнопки	AUTO, +, MENU, -,POWER (расположены на задней панели)
Совместимость с ОС	Windows 7 и выше, Linux (ядро 3.0 и выше)

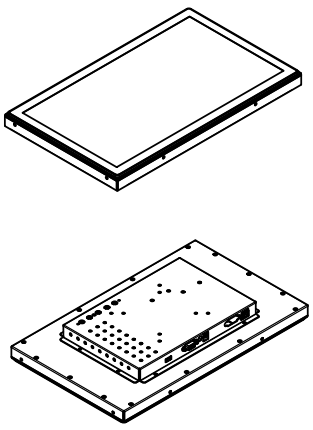

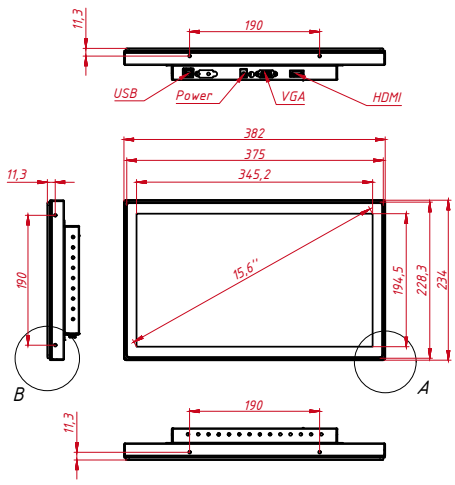

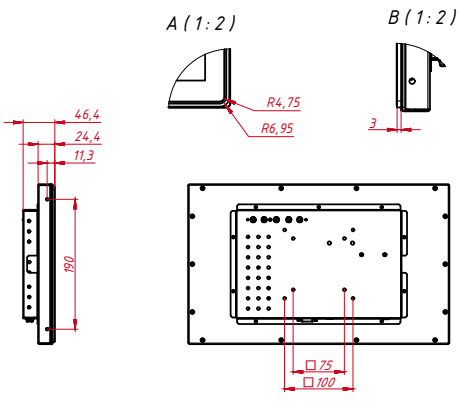

* ВОЗМОЖНЫ НЕКОТОРЫЕ ЗАВОДСКИЕ УЛУЧШЕНИЯ