TGPE43L54

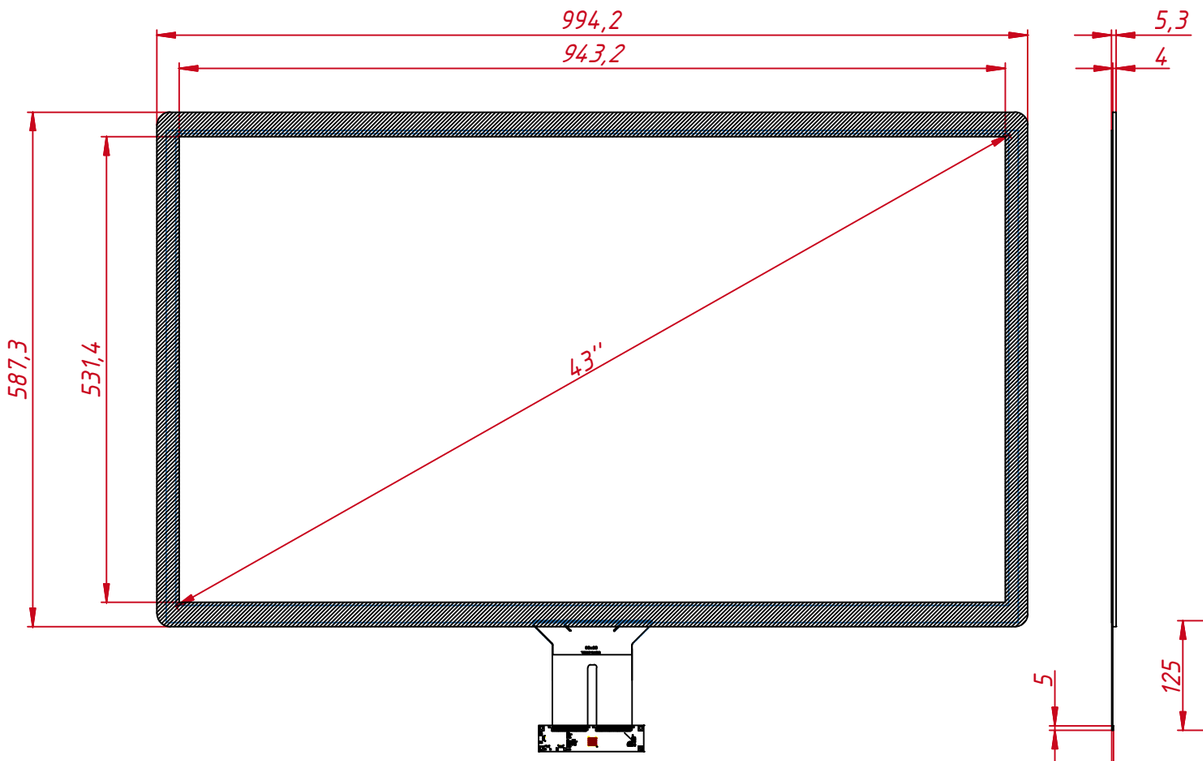

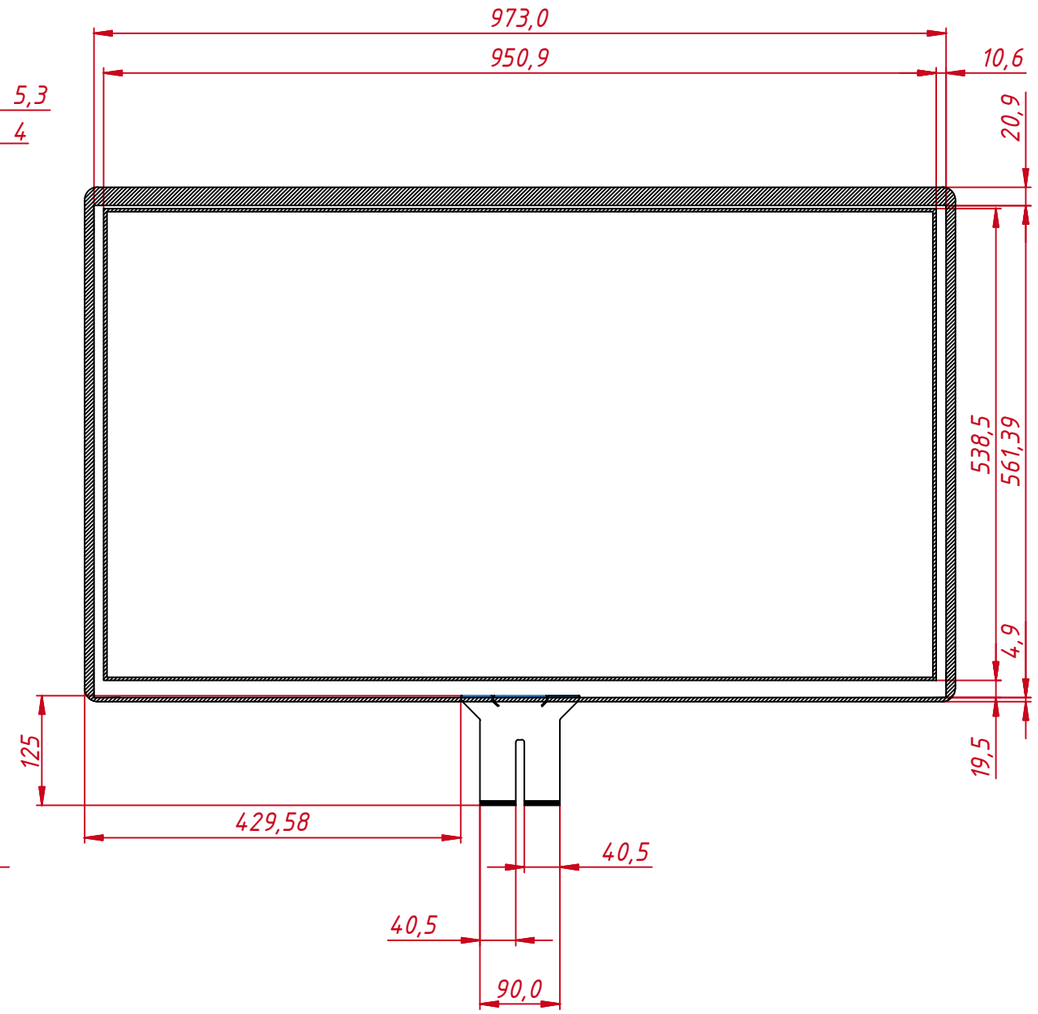

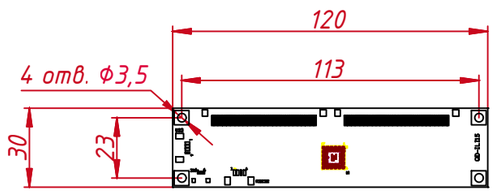

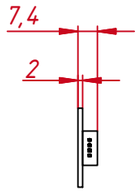

					TGPE43L54		
Изм.	Лист	№ докум.	Подп.	Дата	Проекционно-ёмкостный экран, ZeroBezel-серия	Лит.	Масса: 2,0 / Масштаб: 1:10
Разраб.		TouchGames					
Пров.							
Т. контр.					монтажная схема	Лист	Листов 1
Директор		Пухов Д. А.					
Н. контр.						ООО «ТачГейм»	
Утв.							

Перв. примен.

Справ. №

Подп. и дата

Инв. № дубл.

Взам. инв. №

Подп. и дата

Инв. № подл.

Копировал

Формат А3